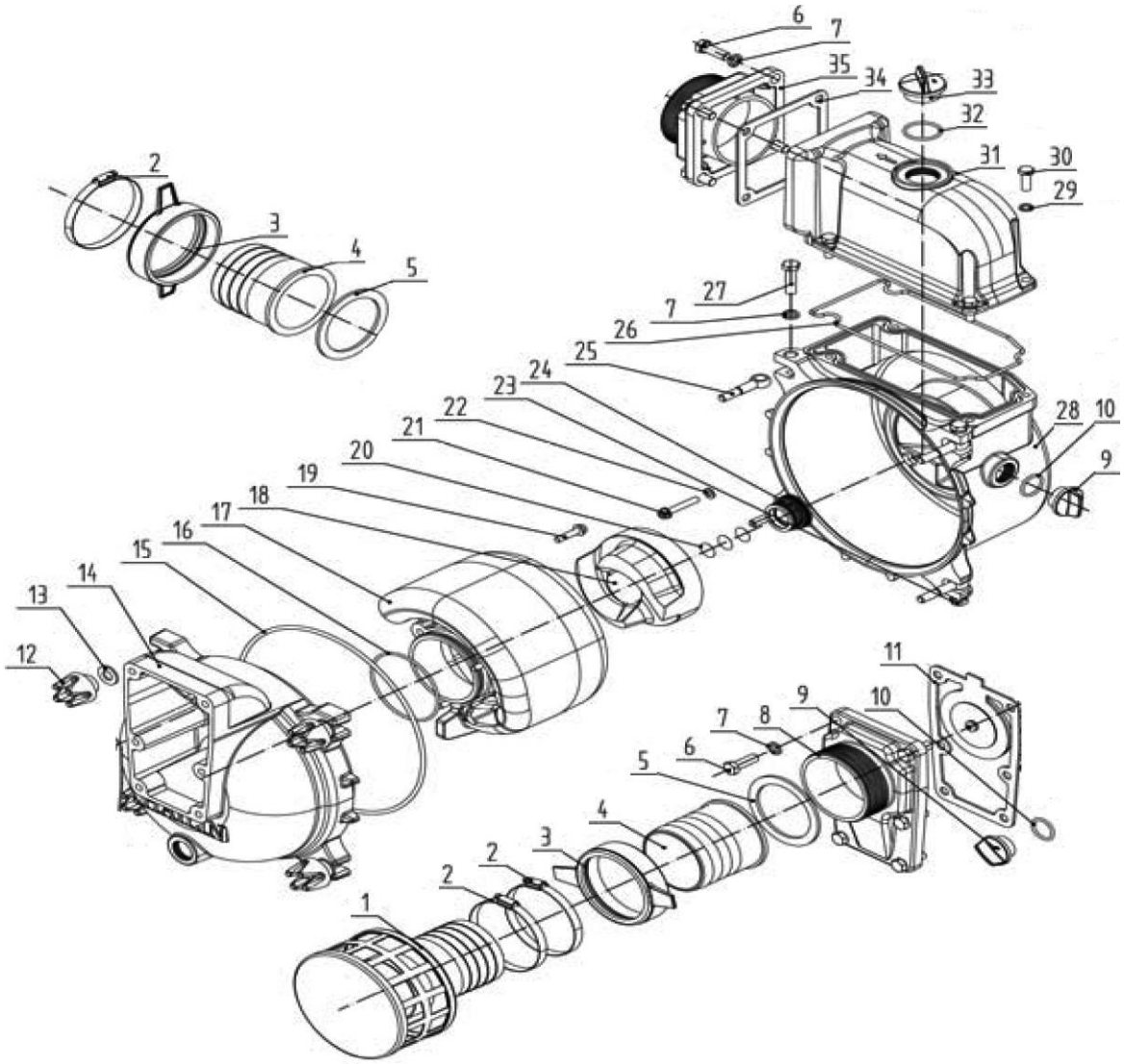

№	Артикул	Наименование	Кол
1	100SP-01	Фильтр	1
3	100ZB-001	Гайка штуцера	2
4	100ZB-002	Штуцер	2
5	100ZB-003	Кольцо уплотнительное	1
8	100SP-04	Фланец	1
9	HP200-007	Пробка	2
10	HP200-008	Кольцо уплотнительное	2
11	100SP-05	Клапан обратный	1
12	80SP-023	Гайка спец.	4
14	100SP-07	Крышка корпуса	1
15	100SP-08	Кольцо уплотнительное	1
16	100SP-09	Кольцо уплотнительное	1
17	100SP-10	Диффузор	1
18	100SP-11	Крыльчатка	1
24	80SP-018	Сальник мех.+керамич.	1
25	80SP-023	Болт спец.	4
26	100SP-14	Прокладка	1
28	100SP-15	Корпус помпы	1
31	100SP-16	Корпус верхний	1
32	80SP-026	Кольцо уплотнительное	2
33	80SP-027	Пробка	2
34	100SP-17	Прокладка	1
35	100SP-18	Фланец	1

Мотопомпа бензиновая

DDE

Модель
PTR100H-II

Артикул
PTR100H

Лист 1

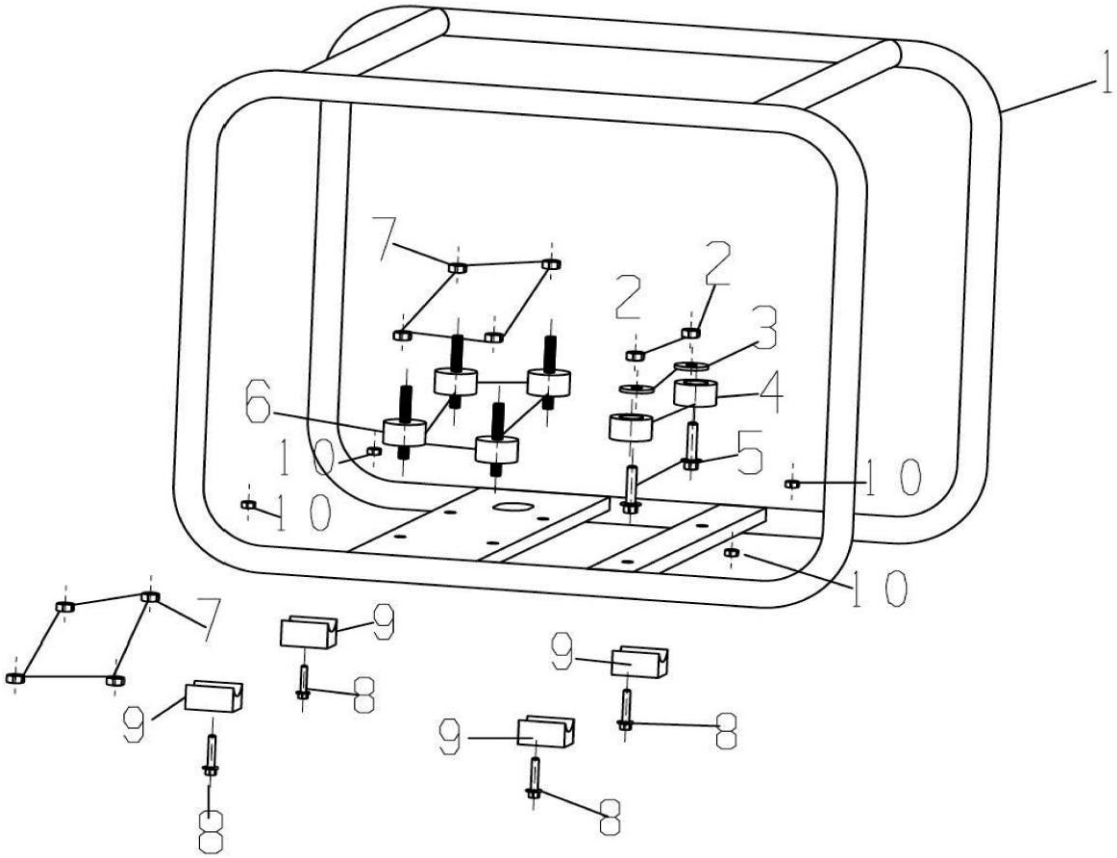

№	Артикул	Наименование	Кол
1	20090-00538-00	Рама	1
2	30128-00014-00	Гайка	2
3	30136-00023-00	Шайба	2
4	34030-00102-00	Виброизолятор	2
5	30101-00376-00	Болт М8х10	2
6	34030-00069-00	Виброизолятор	4
7	30125-00003-00	Гайка	7
8	30114-00021-00	Болт М6х50	4
9	34030-00052-00	Амортизатор рамы	4
10	30128-00011-00	Гайка	4
*	20260-01872-00	Двигатель HONDA GX390	1

Мотопомпа бензиновая

DDE

Модель **PTR100H-II**

Артикул **PTR100H**

Лист 2