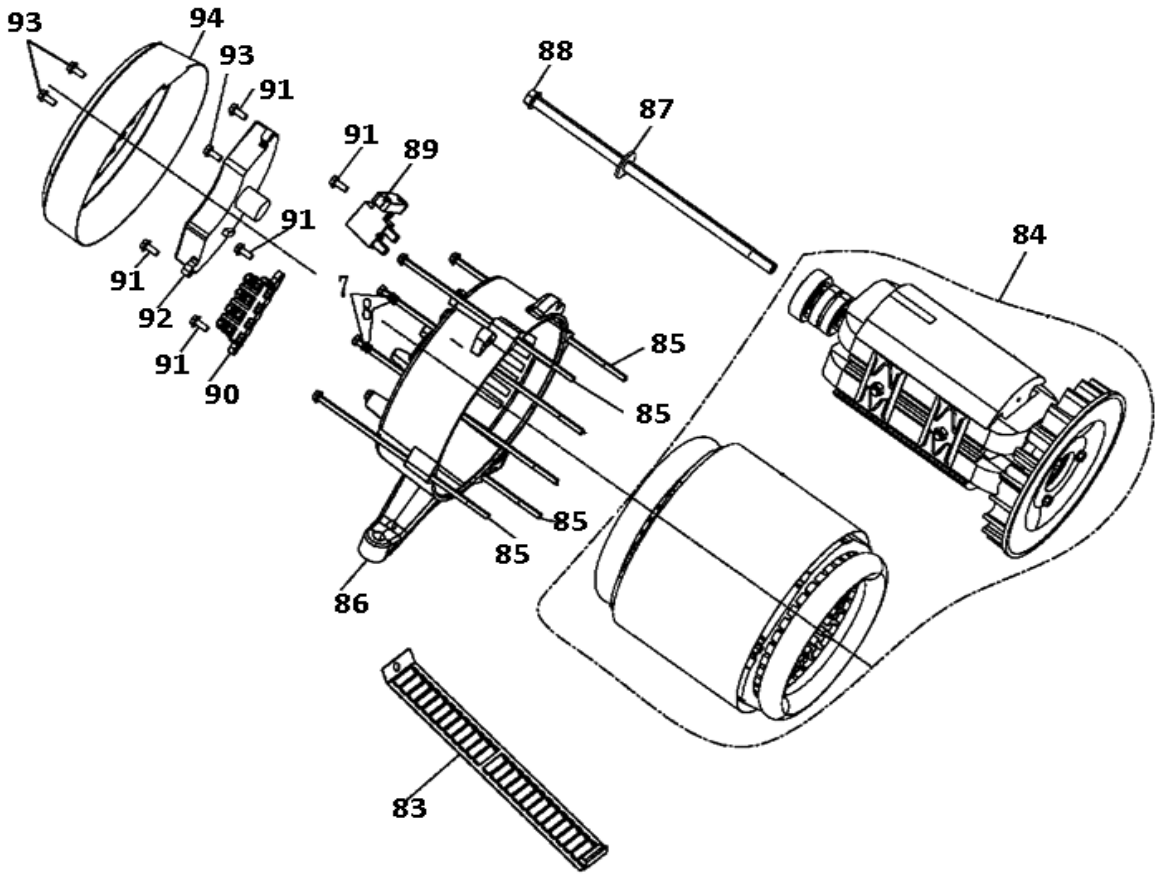

№	Артикул	Наименование	Кол
83	917-408-083	Пластина	1
84	917-446-084	Генератор	1
85		Болт	4
86	917-408-086	Опора генератра	1
87		Шайба	1
88	917-408-088	Болт	1
89	917-408-089	Щетки угольные	1
90		Площадка контактная	1
91		Болт	5
92	917-446-092	Блок AVR	1
93		Болт	3
94	917-408-094	Крышка задняя	1

Генератор бензиновый

DDE

Модель
G650E3

Артикул
917-446

Лист 1

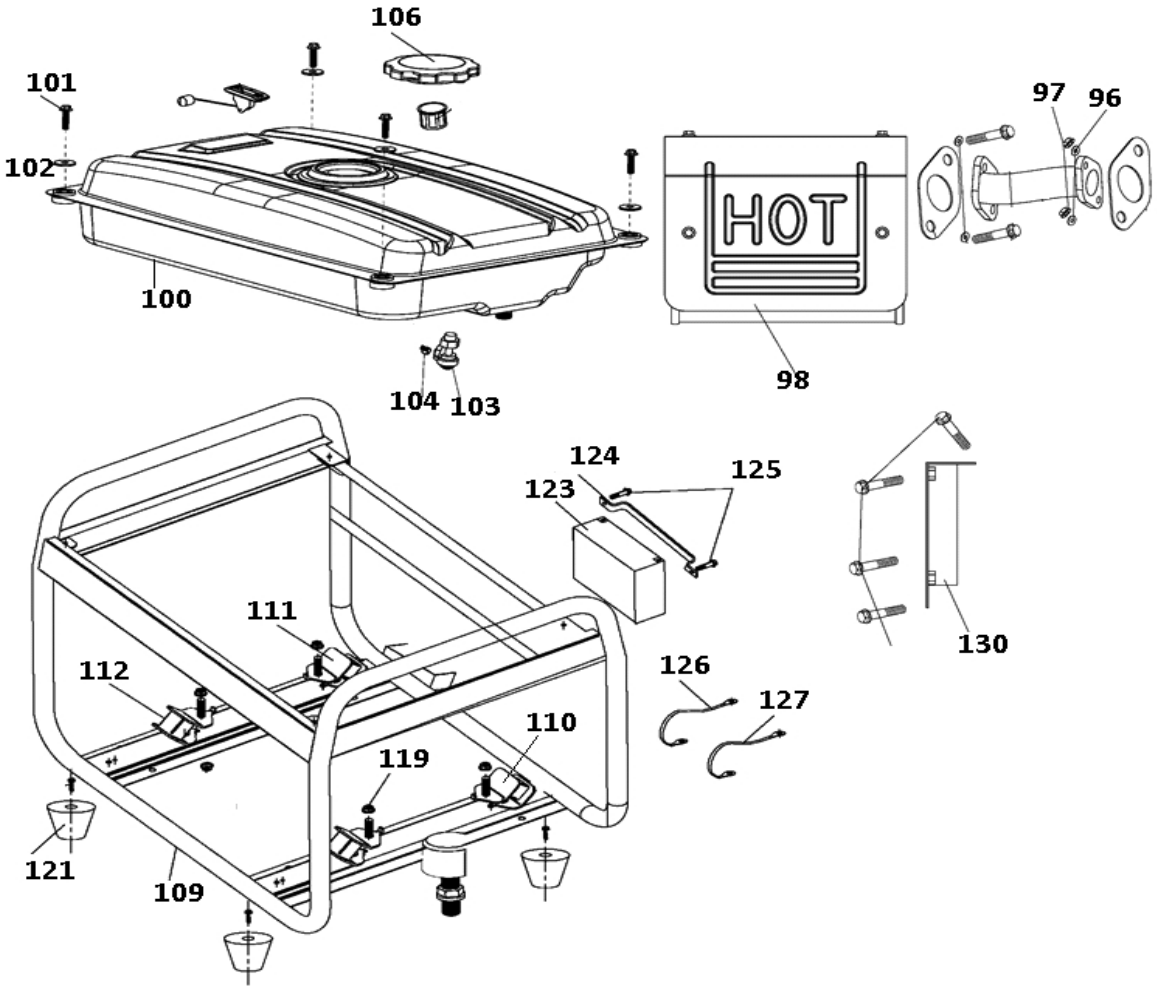

№	Артикул	Наименование	Кол
96		Шайба	4
97		Гайка	4
98	917-408-098	Глушитель	1
100	917-408-100	Бак топливный	1
101		Болт	4
102		Шайба	4
103		Краник	1
104		Зажим	2
109		Рама	1
110	917-408-110	Виброизолятор	1
111	917-408-111	Виброизолятор	1
112	917-408-112	Виброизолятор	2
119		Гайка	4
121	917-408-121	Ножки	4
123	917-415-123	Аккумулятор	1
124	917-415-124	Пластина	1
125		Болт	2
126		Провод	1
127		Провод	1
130		Кронштейн глушителя	1
*	917-446-107	Панель контрольная	1
*	190FGE-C1	Двигатель в сборе	1

Генератор бензиновый

DDE

Модель **G650E3**

Артикул **917-446**

Лист 2

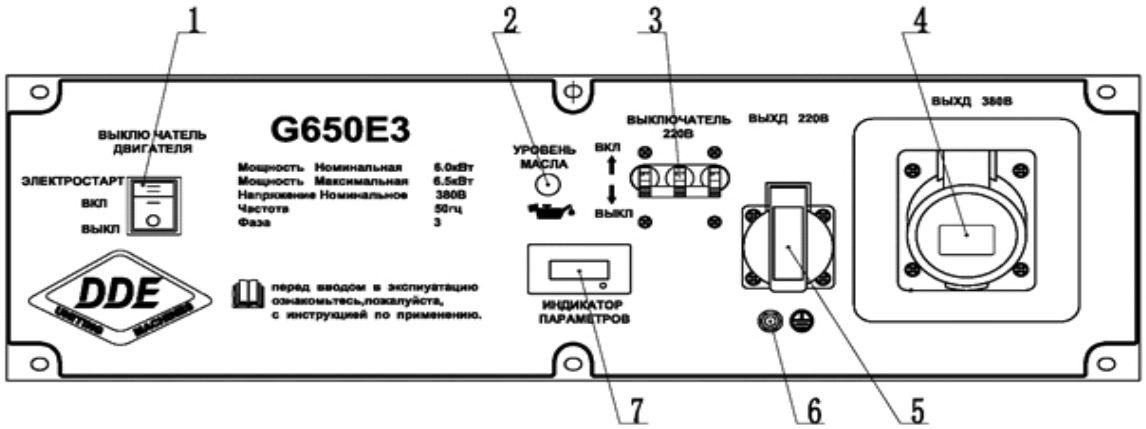

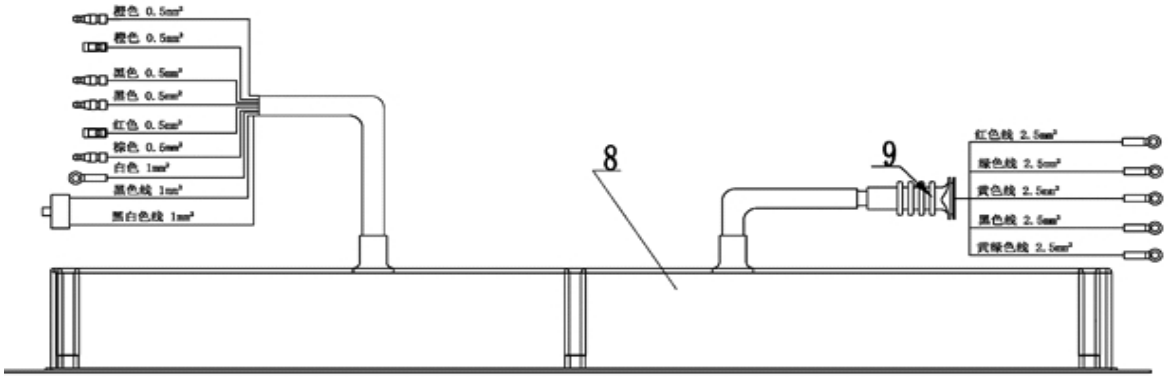

№	Артикул	Наименование	Кол
1		Выключатель	1
2		Индикатор уровня масла	1
3		Автомат защитный	1
4		Розетка 380В, 16А	1
5		Розетка 220В, 16А	1
6		Разъем заземления	1
7		Индикатор универсальный	1
8		Крышка задняя	1
9		Провода	1

Генератор бензиновый

DDE	Модель **G650E3**	Артикул **917-446**
		Лист 3

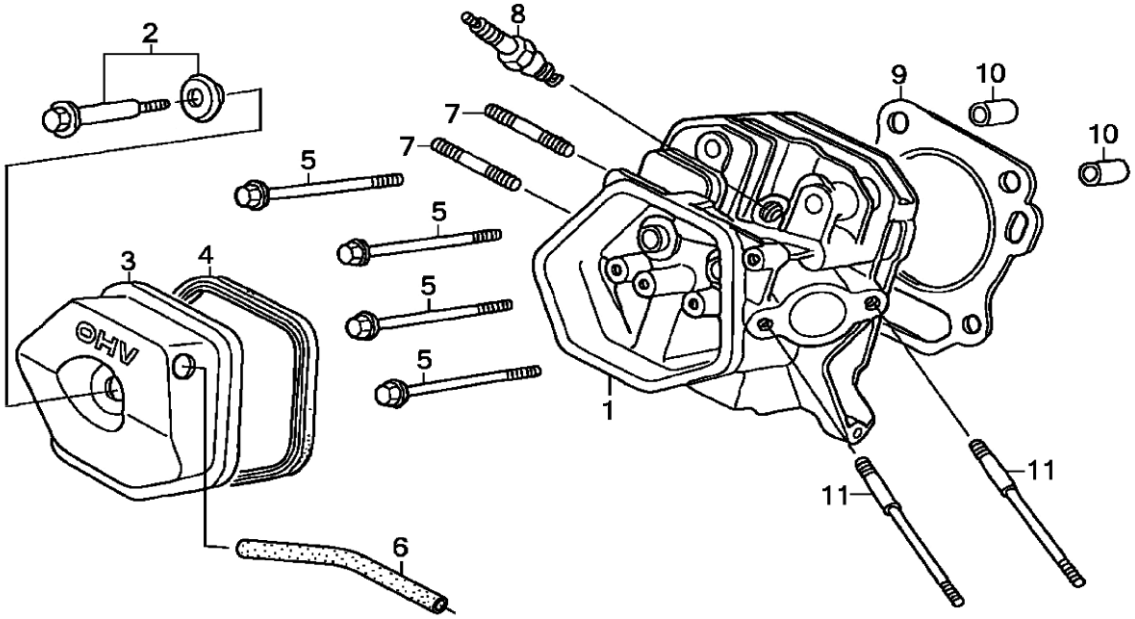

№	Артикул	Наименование	Кол
1	01-190-001	Головка цилиндра в сборе	1
2	01-188-002	Болт клапанной крышки	1
3	01-188-003	Крышка клапанов	1
4	01-188-004	Прокладка клап. крышки	1
5	01-188-005	Болт головки цилиндра	4
6	01-188-006	Трубка отвода газов	1
7	01-188-007	Шпилька глушителя	2
8	LR5YC	Свеча зажигания LR5YC	1
9	01-190-009	Прокладка головки	1
10	01-188-010	Втулка Ø12x20	2
11	01-188-011	Шпилька карбюратора	2

Двигатель бензиновый

DDE

Модель	Артикул
190FGE-C1	**190FGE-C1**

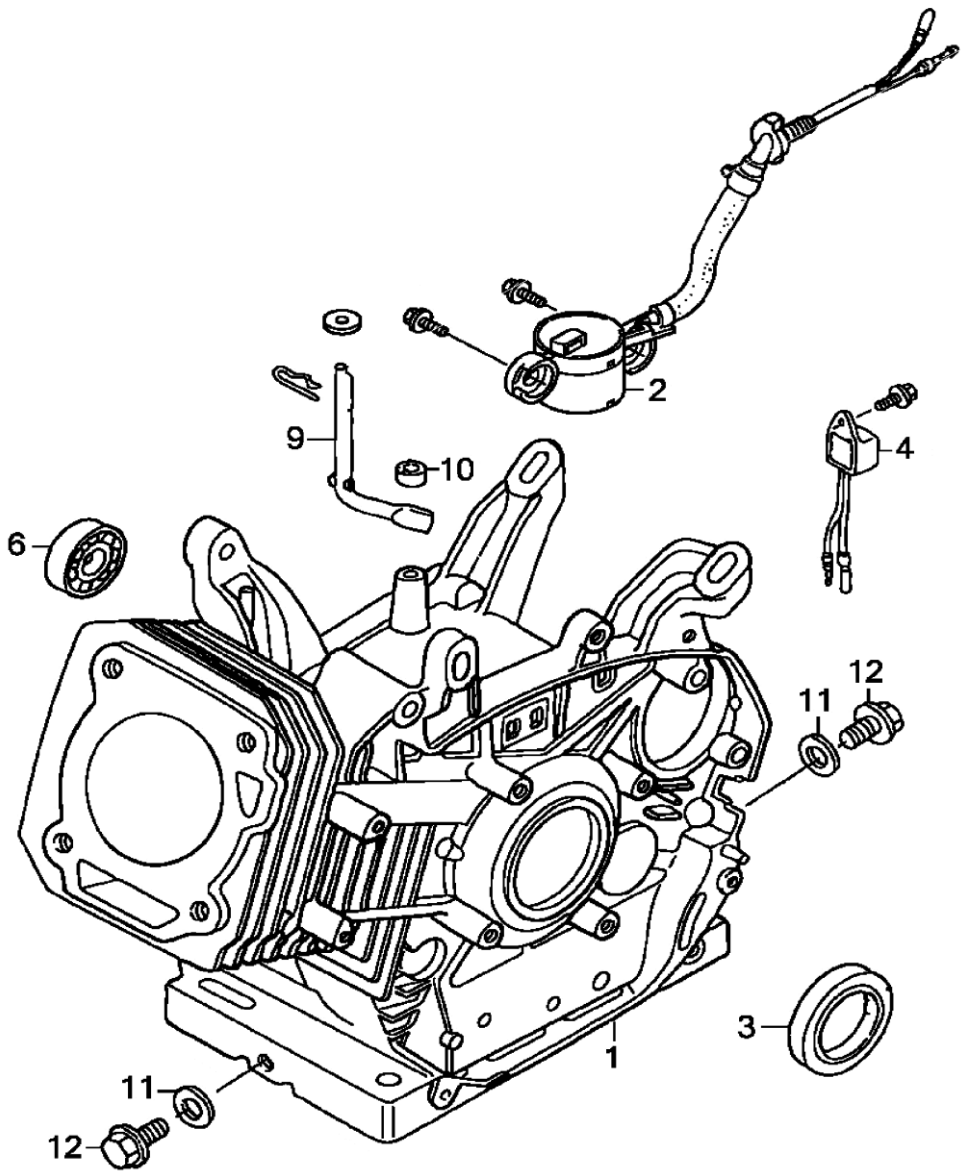

№	Артикул	Наименование	Кол
1	02-190E-001	Цилиндр(эл. старт.)	1
2	02-188-002	Датчик уровня масла	1
3	02-188-003	Сальник коленвала	1
4	02-188-004	Реле датчика масла	1
6	02-188-006	Подшипник к/в 6202	1
9	02-188-009	Вал рег. оборотов	1
10	02-188-010	Сальник	1
11	02-188-011	Шайба	2
12	02-188-012	Болт сливного отверстия	2
*	02-190-000	Набор прокладок 190F	

Двигатель бензиновый

	Модель	Артикул
DDE	**190FGE-C1**	**190FGE-C1**

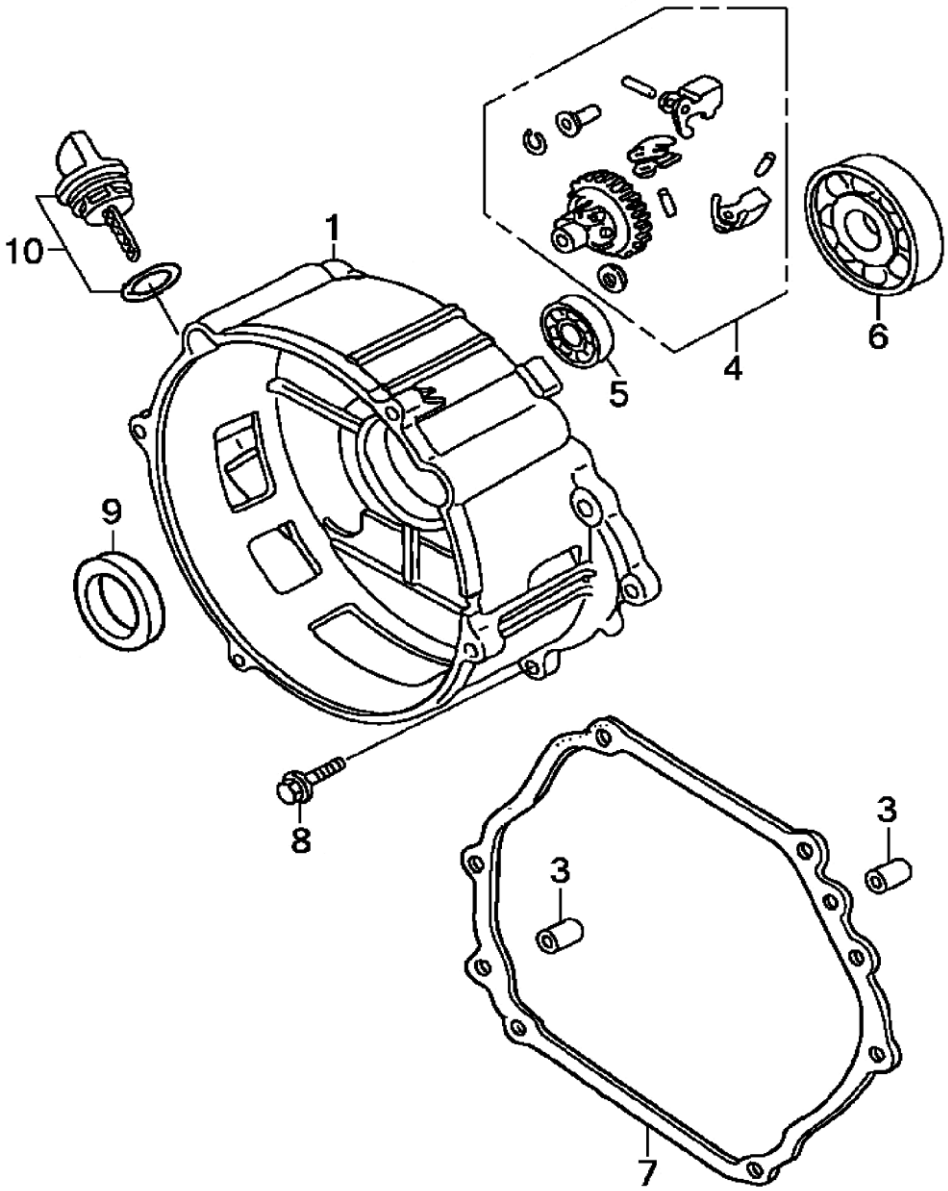

№	Артикул	Наименование	Кол
1	03-188G-001	Крышка картера	1
3	03-188-003	Втулка Ø8x12	2
4	03-188-004	Шестерня рег. оборотов	1
5	03-188-005	Подшипник 6202	1
6	03-188-006	Подшипник коленвала 6207	1
7	03-188-007	Прокладка картера	1
8	03-188-008	Болт M8×40	1
9	03-188-009	Сальник коленвала	1
10	03-188-010	Пробка (щуп) Ø26 мм	1

Двигатель бензиновый

DDE

Модель	Артикул
190FGE-C1	**190FGE-C1**

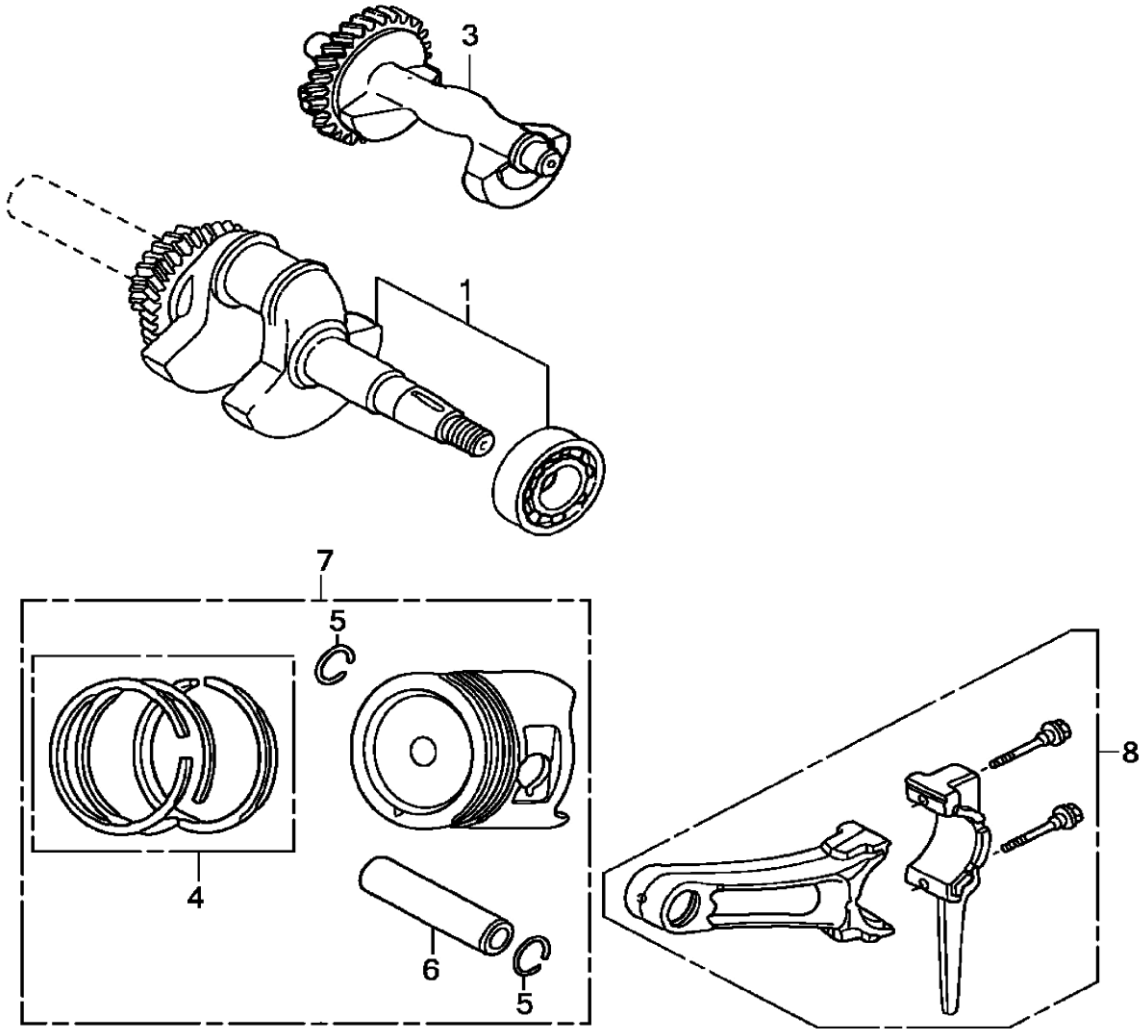

№	Артикул	Наименование	Кол
1	04-190-001K1	Коленвал	1
3	04-190-003	Противовес 190F	1
4	05-190-001	Кольцо поршневое Ø90×2	1
5	05-188-005	Кольцо стопорное	2
6	05-188-004	Палец поршня	1
7	05-190-002	Поршень Ø90	1
8	05-188-003	Шатун	1

Двигатель бензиновый

DDE

Модель	Артикул
190FGE-C1	**190FGE-C1**

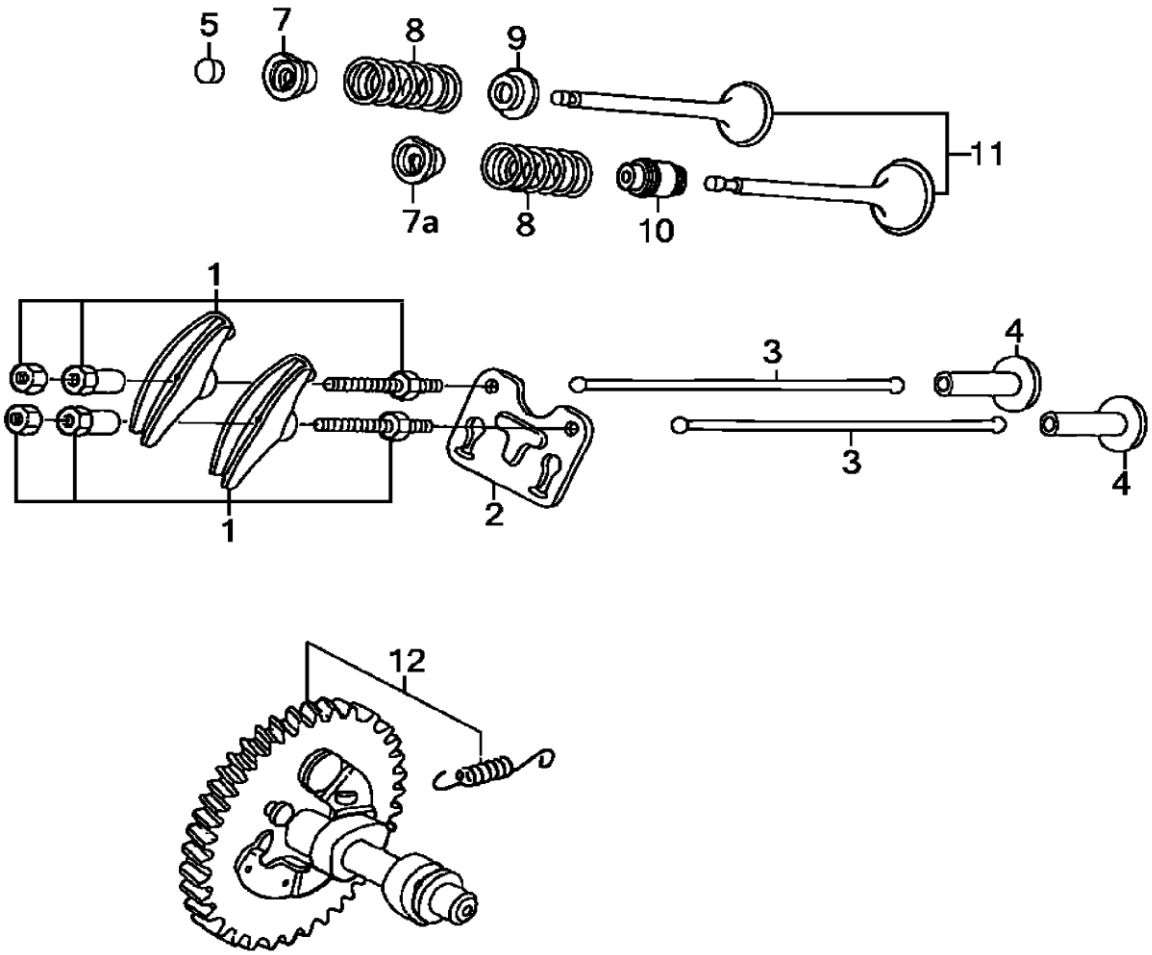

№	Артикул	Наименование	Кол
1	06-188-001	Коромысло набор	2
2	06-188-002	Кронштейн коромысел	1
3	06-188-003	Штанга толкателя	2
4	06-188-004	Тарелка толкателя	2
5	06-188-005	Ротатор	1
7	06-188-007I	Стопор пружины вп. кл.	1
7a	06-188-007E	Стопор пружины вып. кл.	1
8	06-188-008	Пружина клапана	2
9	06-188-009	Тарелка пружины	1
10	06-188-010	Маслосъёмный колпачёк	1
11	06-190-011	Клапаны набор 190F/192F	1
12	06-190-012	Распредвал 190F/192F	1

Двигатель бензиновый

DDE

Модель	Артикул
190FGE-C1	**190FGE-C1**

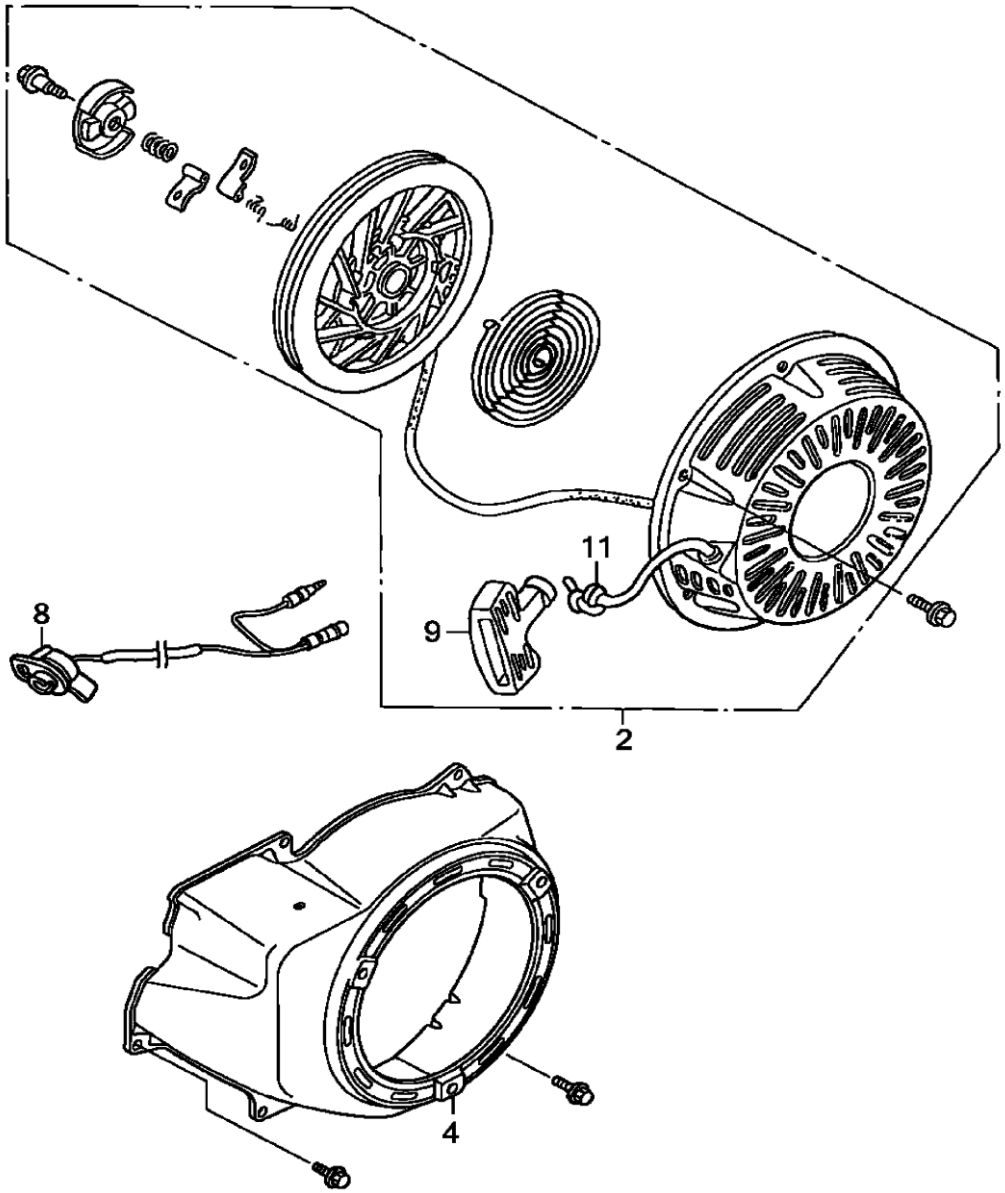

№	Артикул	Наименование	Кол
2	188F10	Стартер в сборе	1
4	07-188-004	Кожух маховика	1
9	07-168-016	Ручка стартера	1
11	241-604	Шнур стартера 4,5 мм	1
*	188F10-RK	Ремкомлект стартера	

Двигатель бензиновый

DDE

Модель	Артикул
190FGE-C1	**190FGE-C1**

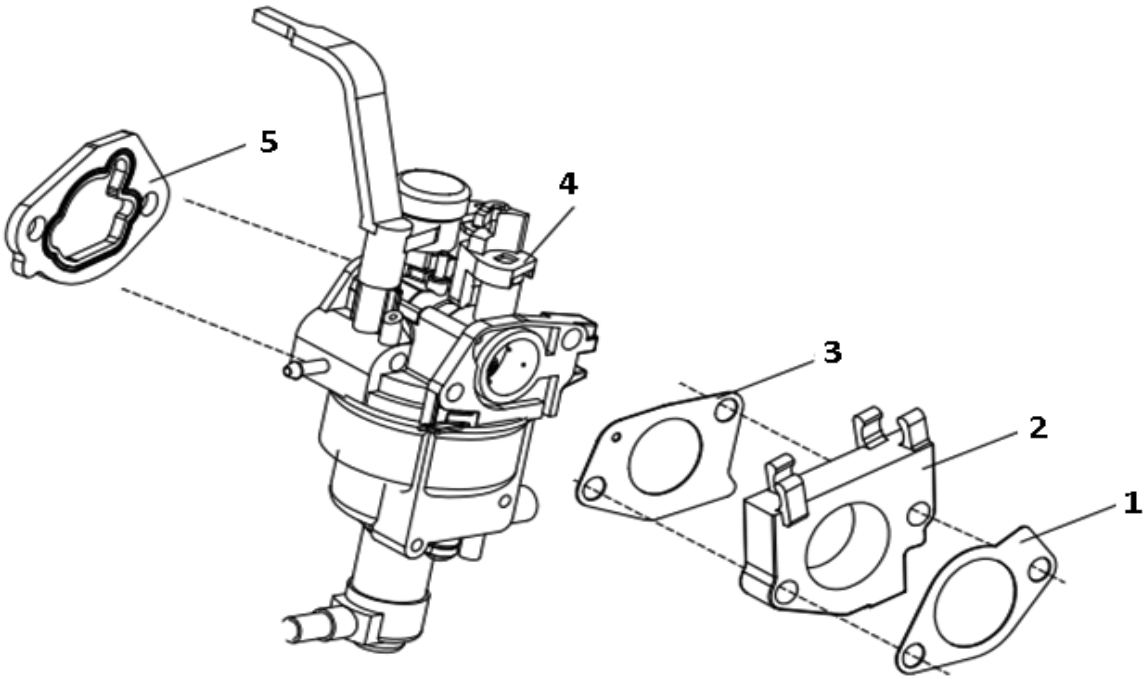

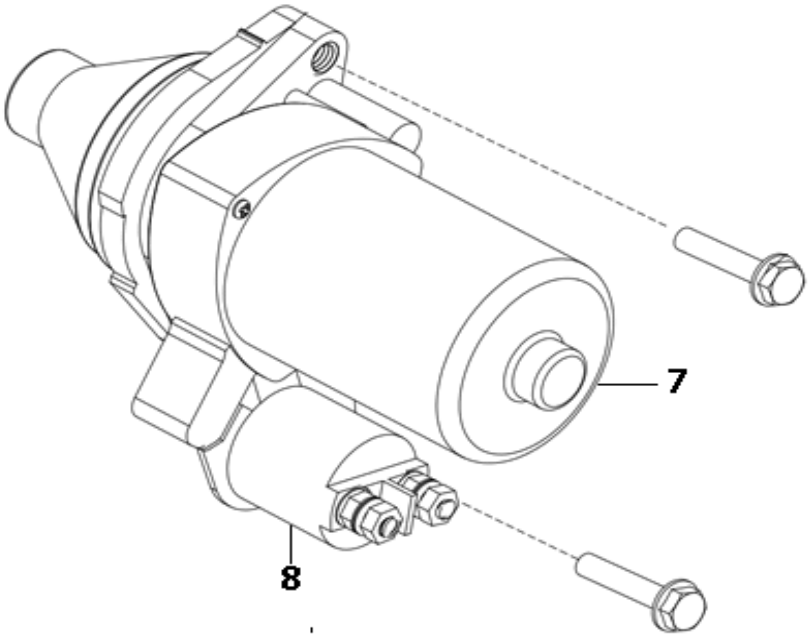

№	Артикул	Наименование	Кол
1	08-188-001	Прокладка теплоизолятора	1
2	08-188-002	Теплоизолятор	1
3	08-188-003	Прокладка карбюратора	1
4	08-190EH-004	Карбюратор	1
5	08-188-005	Прокладка корпуса ВФ	1
7	13-188-001	Стартер электрический	1
8	13-188-003	Реле электростартера	1

Двигатель бензиновый

DDE

Модель	Артикул
190FGE-C1	**190FGE-C1**

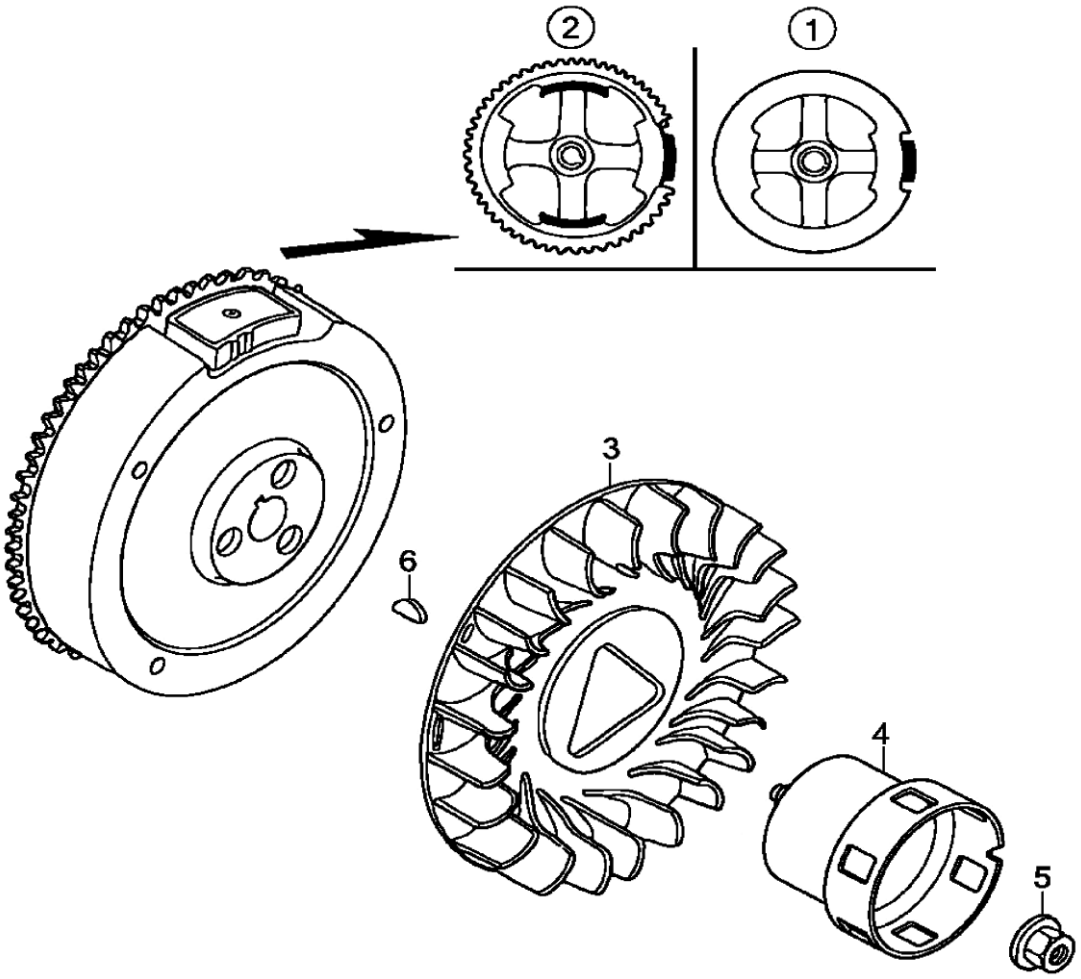

№	Артикул	Наименование	Кол
2	09-188-002	Маховик	1
3	09-188-003	Крыльчатка маховика	1
4	09-188-004	Храповик стартера	1
5	09-188-005	Гайка маховика	1
6	04-188-002	Шпонка маховика	1

Двигатель бензиновый

DDE

Модель	Артикул
190FGE-C1	**190FGE-C1**

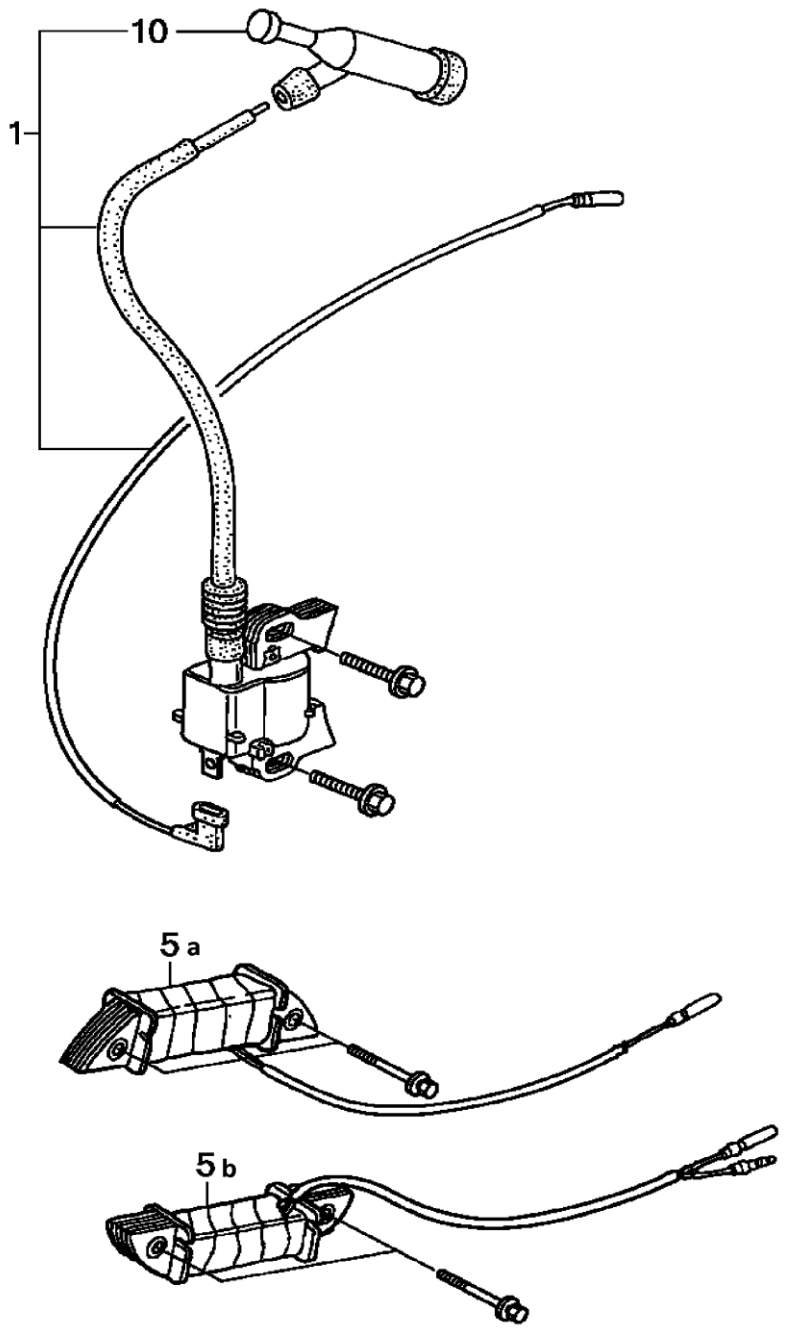

№	Артикул	Наименование	Кол
1	10-188-001	Магнето	1
5a	10-188-005A	Катушка заряда АКБ(1пр.)	1
10	15-168-003	Колпачек свечной	1

Двигатель бензиновый

DDE

Модель	Артикул
190FGE-C1	**190FGE-C1**

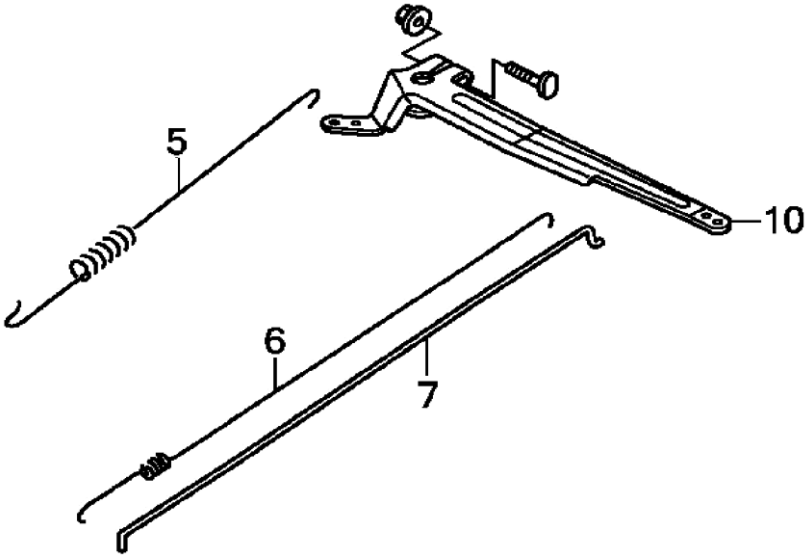

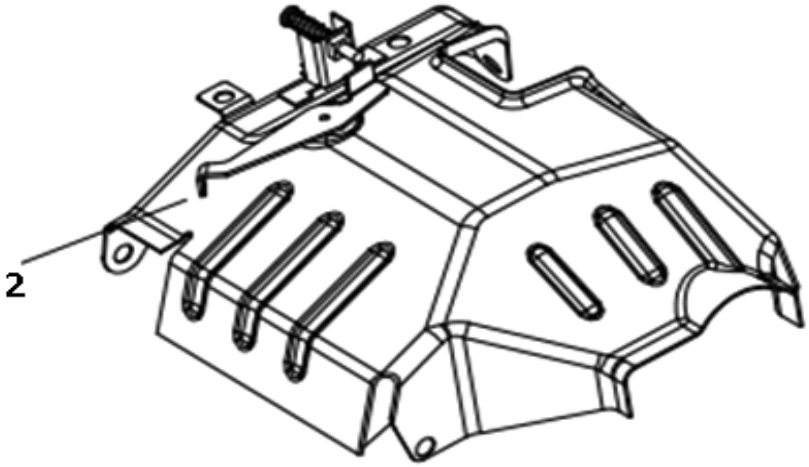

№	Артикул	Наименование	Кол
2	12-188-002	Панель управления	1
5	12-188-005	Пружина рычага	1
6	12-188-006	Пружина тяги	1
7	12-188-007	Тяга рычага	1
10	12-188-010	Рячаг регулятора	1

Двигатель бензиновый

DDE

Модель **190FGE-C1**

Артикул **190FGE-C1**

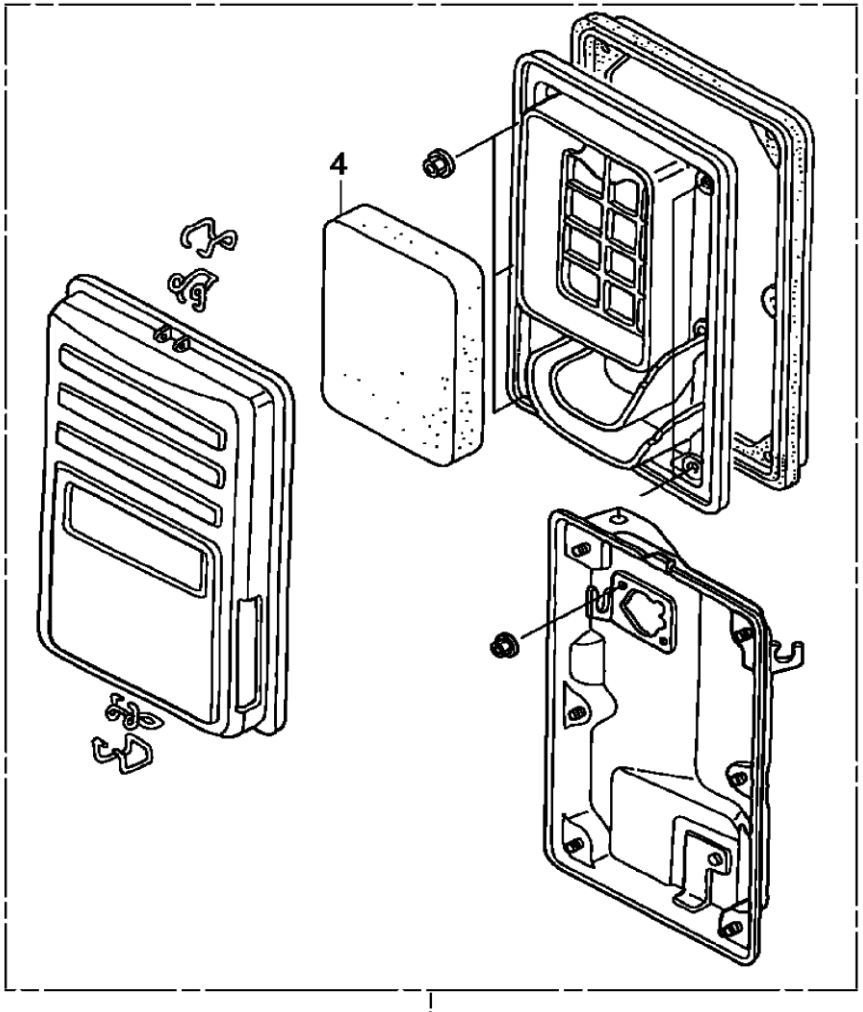

№	Артикул	Наименование	Кол
1	11-188G-001	Корпус ВФ	1
4	TJ-GM-362	Фильтр воздушный	1

Двигатель бензиновый

DDE

Модель	Артикул
190FGE-C1	**190FGE-C1**

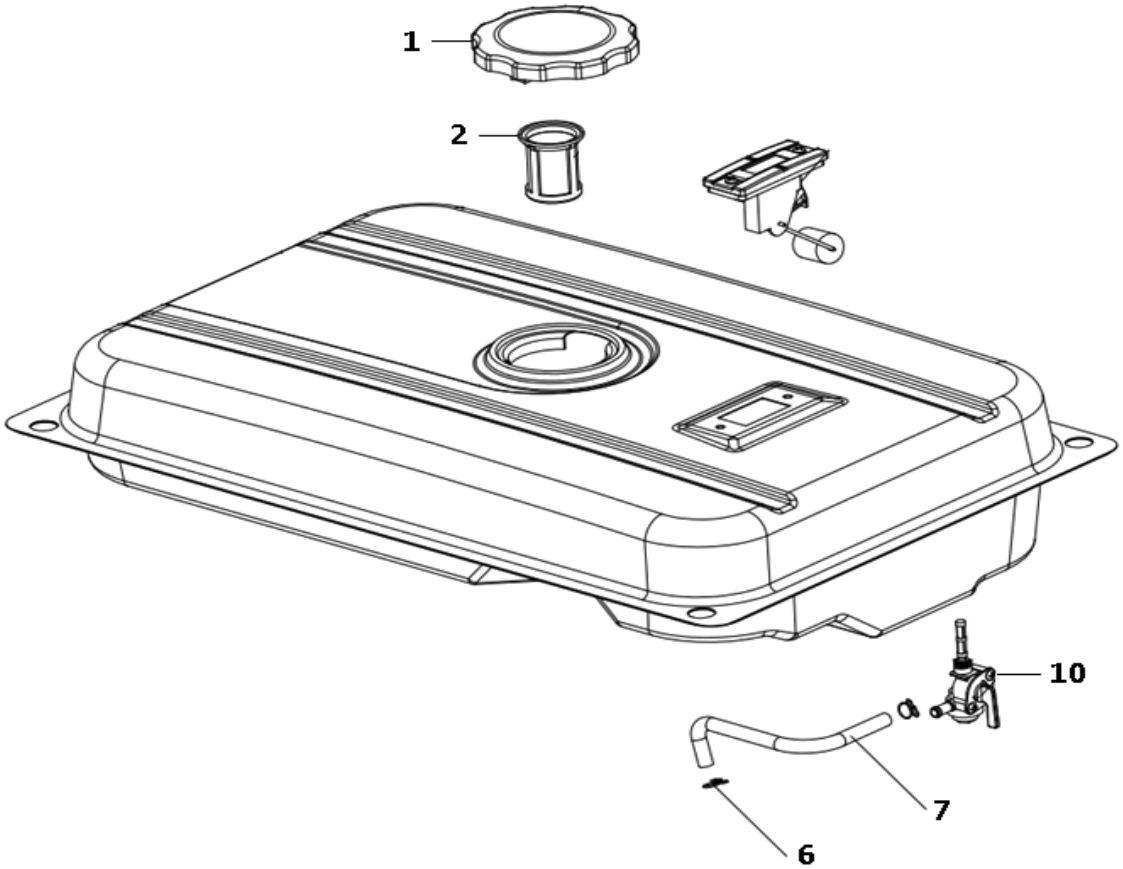

№	Артикул	Наименование	Кол
1	15-188-001	Пробка безобака Ø60мм	1
2	15-188-002	Фильтр топливный 60мм	1
6	15-188-006	Зажим	2
7	15-188-007	Шланг топливный	1
10	14-168-10A	Краник топл.(вых.влево)	1
	14-168-10B	Краник топл.(вых.прав.)	1
	14-168-10C	Краник топл.(внутр.)	1

Двигатель бензиновый

	Модель	Артикул
DDE	**190FGE-C1**	**190FGE-C1**