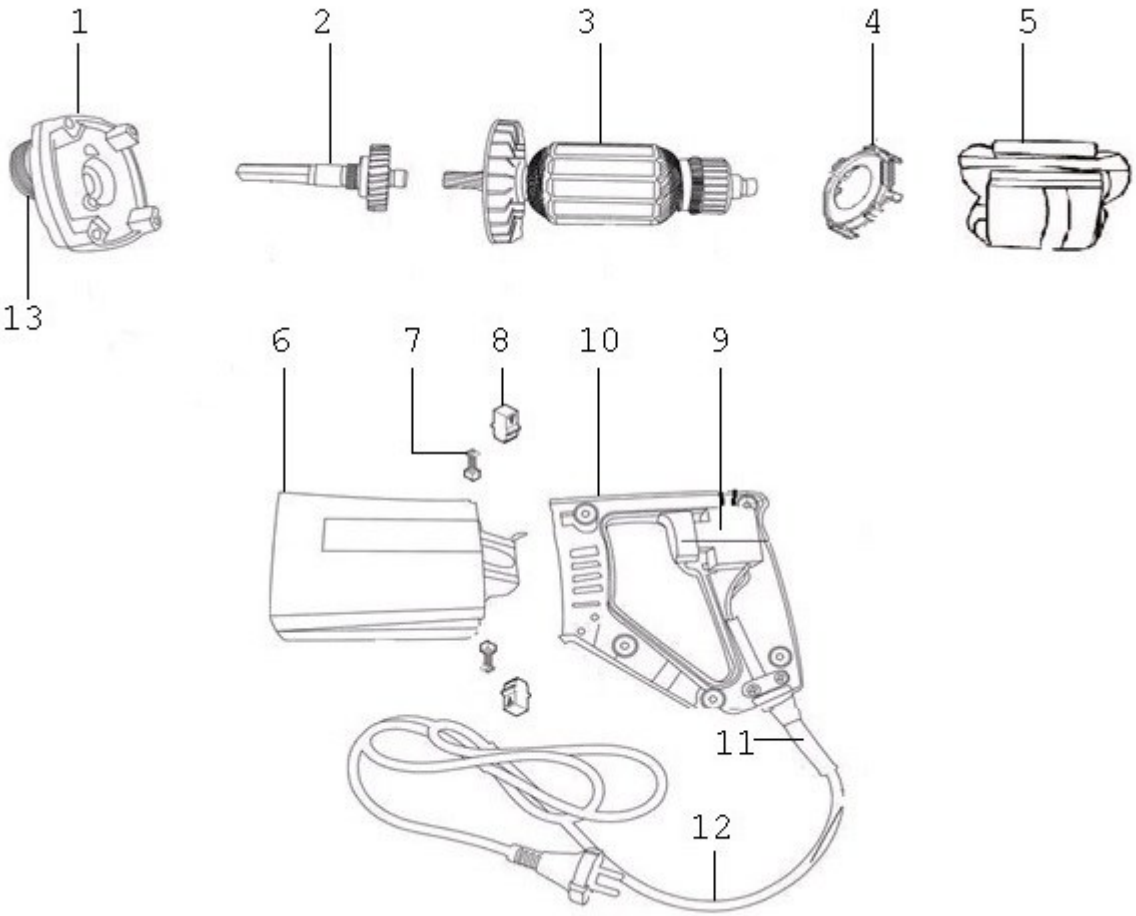

№	Артикул	Наименование	Кол
1	VD08-0001	Промщит	1
2	VD08-0002	Вал с шестерней	1
3	VD08-0003	Якорь	1
4	VD08-0004	Пыльник статора	1
5	VD08-0005	Статор	1
6	VD08-0006	Корпус статора	1
7	VD08-0007	Щетки угольные	1
8	VD08-0008	Щеткодержатель	1
9	VD08-0009	Выключатель	1
10	VD08-0010	Ручка задняя	1
11	VD08-0011	Резинка шнура	1
12	VD08-0012	Шнур сетевой	1
13	VD08-0013	Корпус редуктора	1

Вибратор глубинный	Модель **VD850Z**
Technical department	Assembly drawing
Engineer, chief designer	John Emerson Jr.
DYNAMIC DRIVE EQUIPMENT, USA	Page 1