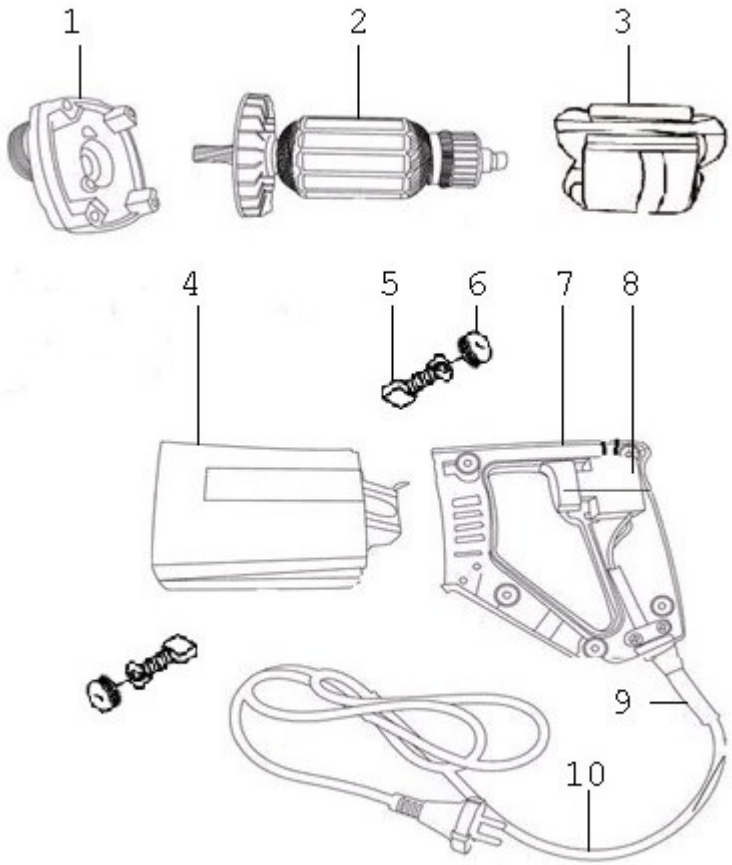

№	Артикул	Наименование	Кол
1	VD13-0001	Промщит	1
2	VD13-0002	Якорь	1
3	VD13-0003	Статор	1
4	VD13-0004	Корпус статора	1
5	VD13-0005	Щетки угольные	1
6	VD13-0006	Пробка щеткодержателя	2
7	VD13-0007	Ручка задняя	1
8	VD13-0008	Выключатель	1
9	VD13-0009	Резинка шнура сетевого	1
10	VD13-0010	Шнур сетевой	1

Вибратор глубинный	Модель **VD1330Z**
Technical department	Assembly drawing
Engineer, chief designer	John Emerson Jr.
DYNAMIC DRIVE EQUIPMENT, USA	Page 1