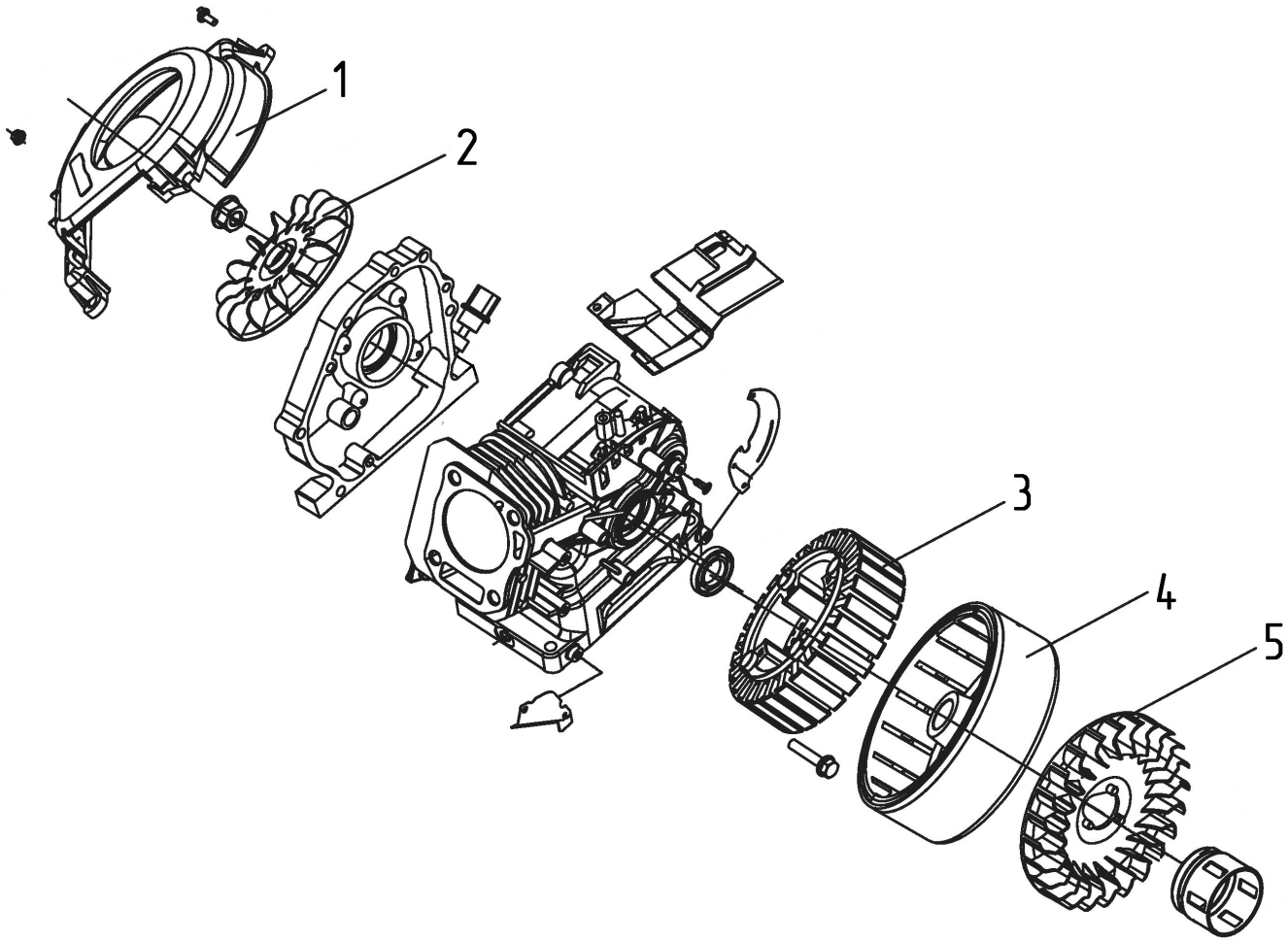

№	Артикул	Наименование	Кол
1	794-968-151	Кожух крыльчатки	1
2	794-968-149	Крыльчатка	1
3	794-968-128	Статор	1
4	794-968-126	Ротор	1
5	794-968-125	Крыльчатка	1

Генератор бензиновый	Модель **G350i**
Technical department	Assembly drawing
Engineer, chief designer	John Emerson Jr.
DYNAMIC DRIVE EQUIPMENT, USA	Page 1

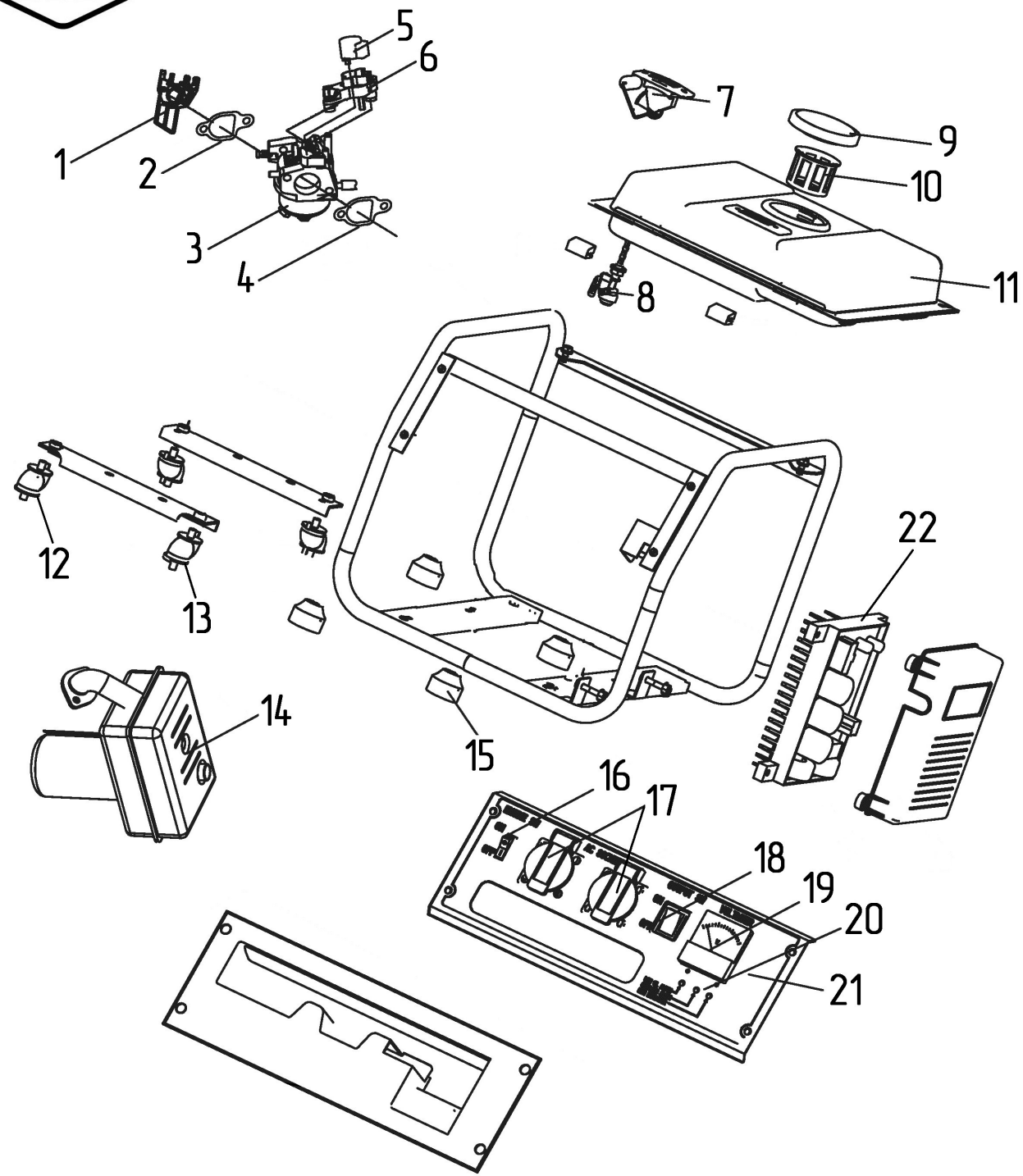

№	Артикул	Наименование	Кол
1	08-168-002	Теплоизолятор	1
2	*	Прокладка теплоизолятора	1
3	794-968-195	Карбюратор	1
4	*	Прокладка карбюратора	1
5	3251-3900-0165	Двигатель сервопривода	1
6	2101-2900-0168	Кронштейн сервопривода	1
7	20-0019	Датчик топлива	1
8	90-0206	Краник топливный	1
9	90-1048	Пробка бензобака	1
10	15-188-002	Фильтр-сетка	1
11	794-968-051	Бак топливный	1
12	794-968-314	Виброгаситель	2
13	794-968-614	Виброгаситель	2
14	794-968-160	Глушитель	1
15	919-945-6.7	Опора	4
16	02-950-020	Выключатель зажигания	1
17	90-0628	Розетка 16А	2
18	90-0251	Выключатель	1
19	794-968-005	Вольтметр	1
20	794-968-018	Плата индикации	1
21	794-968-011	Панель в сборе	1
22	794-968-071	Плата инвертора	1
*	90-0230	Набор прокладок	

Генератор бензиновый	Модель **G350i**
Technical department	Assembly drawing
Engineer, chief designer	John Emerson Jr.
DYNAMIC DRIVE EQUIPMENT, USA	Page 2

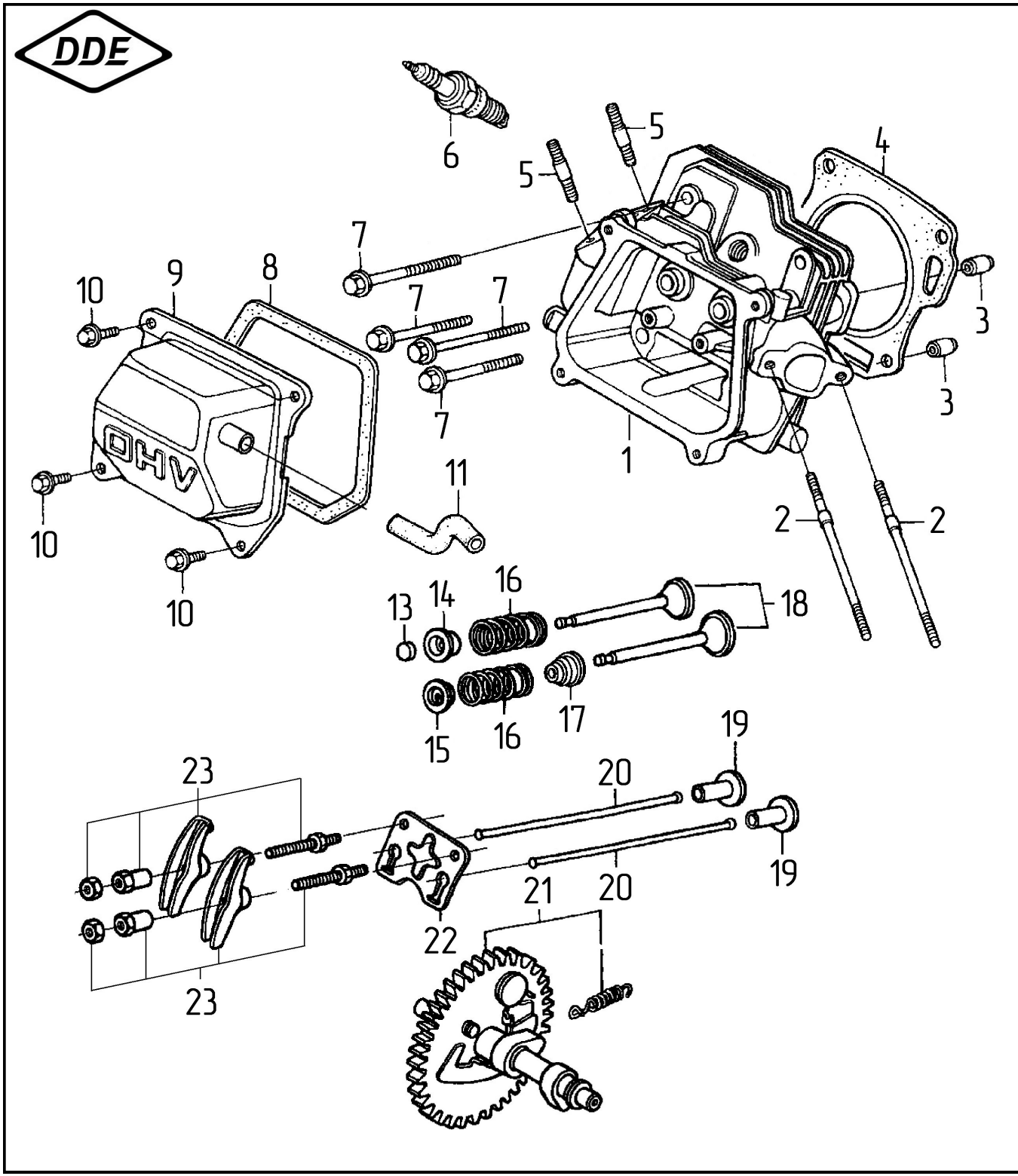

№	Артикул	Наименование	Кол
1	90-0121	Головка цилиндра в сборе	1
2	01-168-002	Шпилька карбюратора	2
3	01-168-003	Втулка Ø10×14	2
4	*	Прокладка головки	1
5	01-168-005	Шпилька глушителя	2
6	LR5YC	Свеча зажигания LR5YC	1
7	01-168-007	Болт головки цилиндра	4
8	*	Прокладка клапанной крышки	1
9	01-168-009	Крышка клапанов	1
10	01-168-010	Болт клапанной крышки	4
11	90-1082	Трубка отвода газов	1
13	**	Ротатор	1
14	**	Стопор пружины выпускн. клапана	1
15	**	Стопор пружины впускного клапана	1
16	**	Пружина капана	2
17	90-0246	Колпачок маслосъемный	1
18	90-0673	Клапаны набор	1
19	**	Тарелка толкателя	2
20	**	Штанга толкателя	2
21	05-168-013	Распредвал	1
22	**	Кронштейн коромысел	1
23	05-168-014	Коромысло набор	2
*	90-0230	Набор прокладок	
**	90-0859	Ремкомплект головки цилиндра	

Генератор бензиновый	Модель **G350i**
Technical department	Assembly drawing
Engineer, chief designer	John Emerson Jr.
DYNAMIC DRIVE EQUIPMENT, USA	Page 3

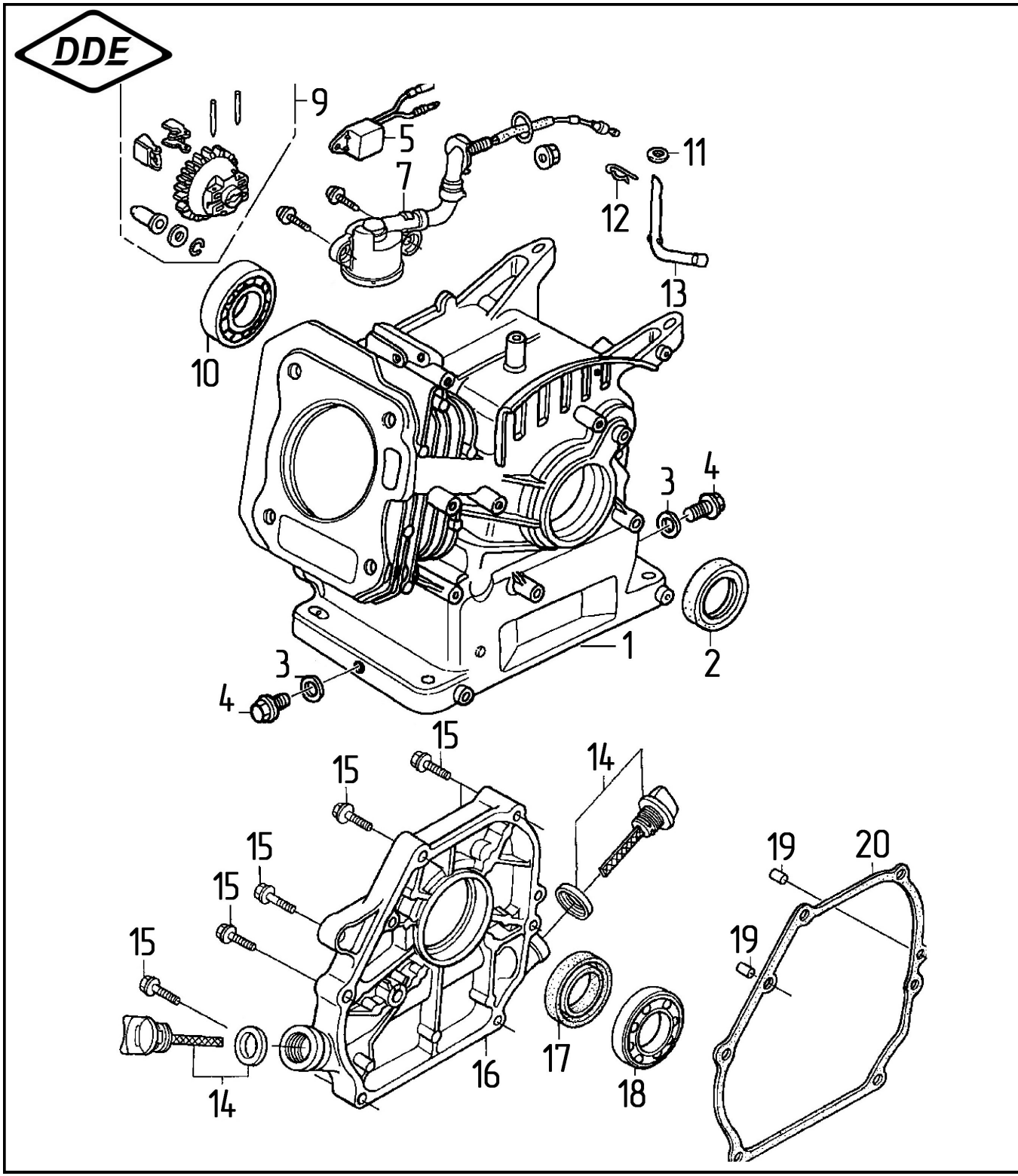

№	Артикул	Наименование	Кол
1	02-170-001I	Цилиндр	1
2	90-0630	Сальник коленвала	1
3	02-168-003	Шайба	2
4	02-168-004	Пробка сливного отверстия	2
5	90-0626	Реле датчика масла	1
7	02-168-007	Датчик уровня масла	1
9	-	-	
10	90-0461	Подшипник 6205	1
11	-	-	
12	-	-	
13	-	-	
14	03-168-001	Пробка (щуп)	2
15	03-168-002	Болт М8×32	6
16	03-168-003	Крышка картера	1
17	90-0630	Сальник коленвала	1
18	90-0461	Подшипник 6205	1
19	03-168-006	Втулка	2
20	*	Прокладка картера	1
*	90-0230	Набор прокладок	

Генератор бензиновый	Модель **G350i**
Technical department	Assembly drawing
Engineer, chief designer	John Emerson Jr.
DYNAMIC DRIVE EQUIPMENT, USA	Page 4

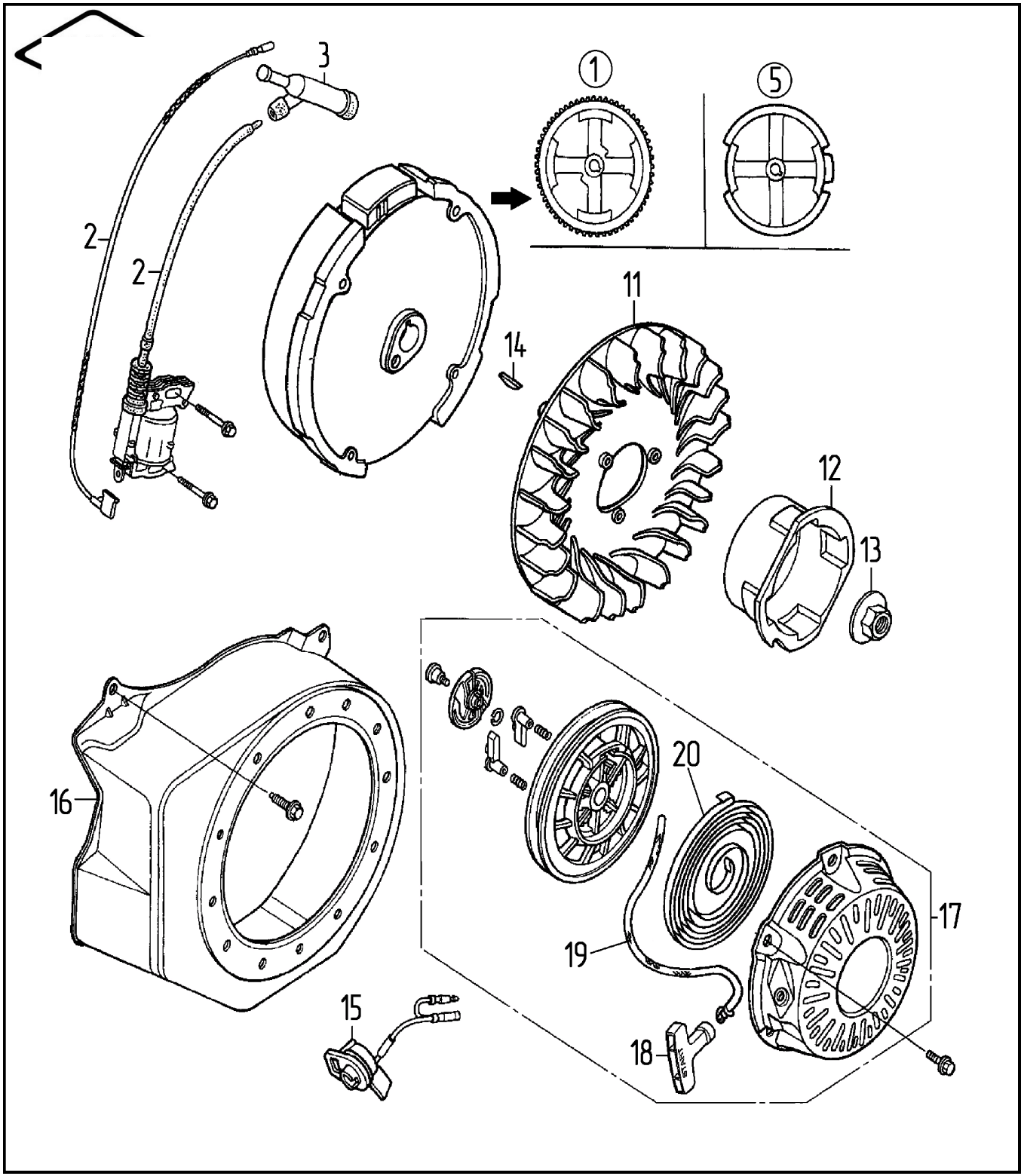

№	Артикул	Наименование	Кол
2	90-0265	Магнето (2,3)	1
3	90-0117	Колпачок свечной	1
5	-	-	1
11	-	-	1
12	90-1078	Храповик стартера	1
13		Гайка маховика	1
14		Шпонка маховика	1
15	90-0115	Выключатель зажигания	1
16	90-0850	Кожух маховика	1
17	90-0494	Стартер в сборе	1
18	90-0252	Ручка стартера	1
19	909-020	Шнур стартера 4,5 мм	1
20	90-1049	Пружина стартера	1

Генератор бензиновый	Модель **G350i**
Technical department	Assembly drawing
Engineer, chief designer	John Emerson Jr.
DYNAMIC DRIVE EQUIPMENT, USA	Page 5

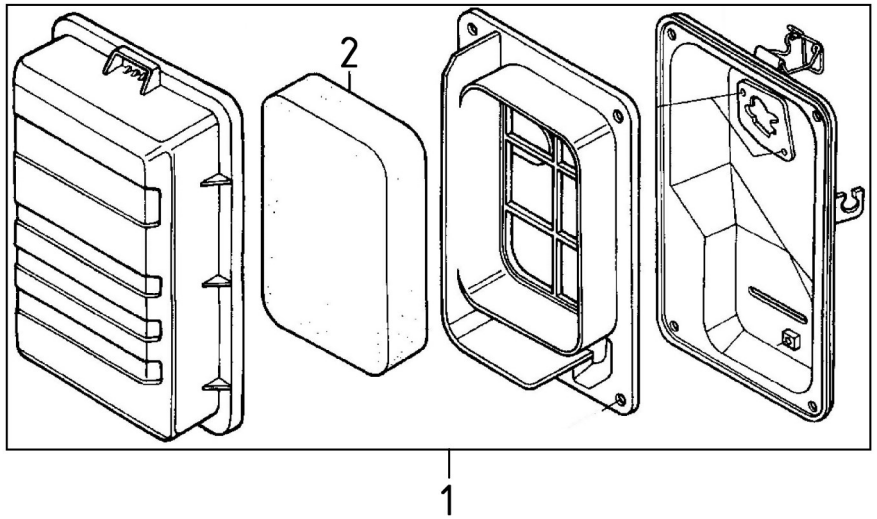

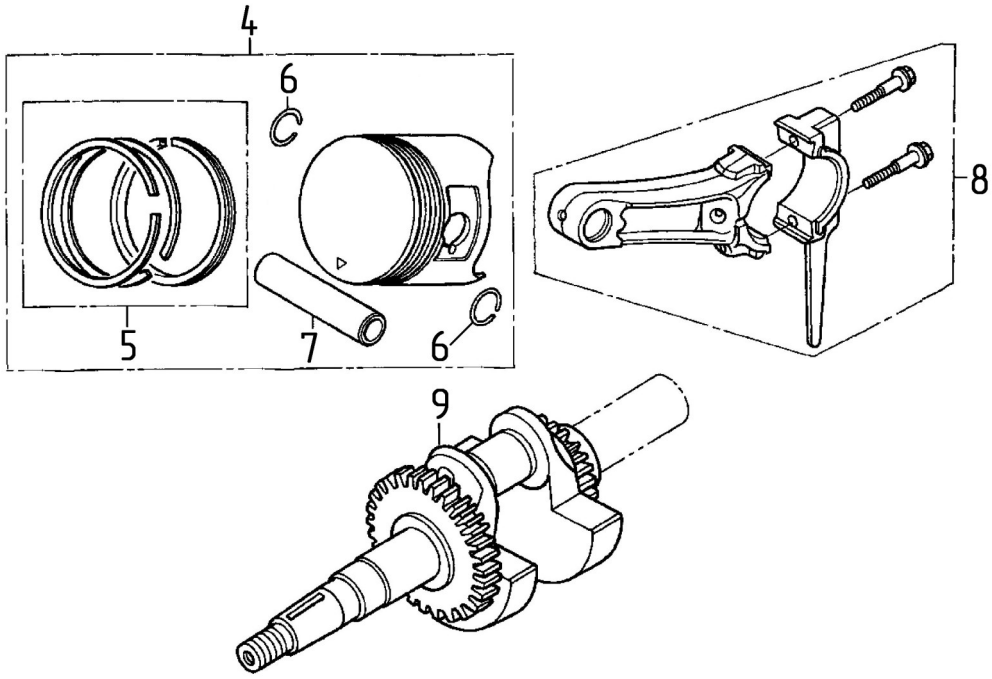

№	Артикул	Наименование	Кол
1	90-0223	Корпус воздушного фильтра	1
2	90-1018	Фильтр воздушный	1
4	90-0156	Поршень в сборе Ø70×49мм	1
5	90-0852	Кольцо поршневое Ø70×1,5	1
6		Кольцо стопорное	2
7		Палец поршня	1
8	90-0180	Шатун	1
9	794-968-141	Коленвал	1

Генератор бензиновый	Модель **G350i**
Technical department	Assembly drawing
Engineer, chief designer	John Emerson Jr.
DYNAMIC DRIVE EQUIPMENT, USA	Page 6