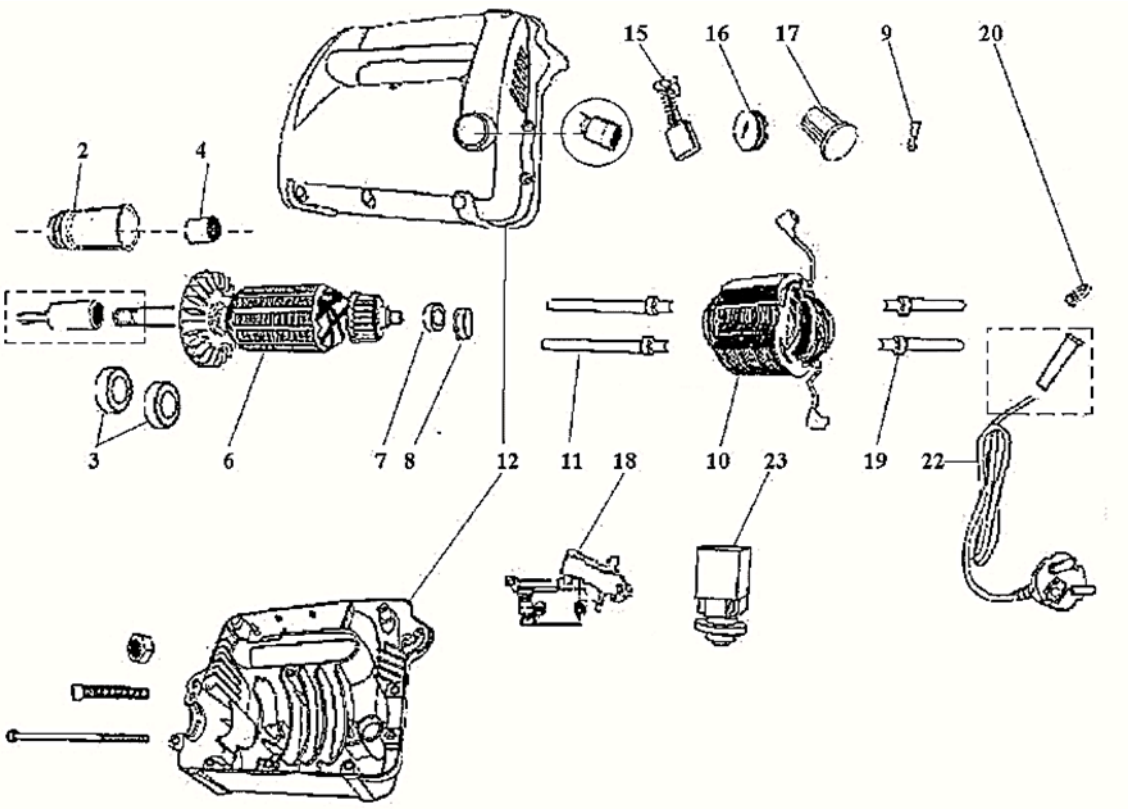

№	Артикул	Наименование	Кол
2	VD23-0002	Гильза	1
3	6003	Подшипник 6003	1
4	VD23-0004	Втулка	1
6	VD23-0006	Якорь	1
7	90-0396	Подшипник 6001	1
8	VD23-0008	Корпус подшипника	1
9		Колодка контактная	1
10	VD23-0010	Статор	1
11	VD23-0011	Направляющая статора	2
12	VD23-0012	Корпус	1
15	VD23-0015	Щетки угольные	1
16	VD23-0016	Пробка щеткодержателя	1
17	VD23-0017	Пробка щеткодержателя	1
18	VD23-0018	Выключатель	1
19	VD23-0019	Направляющая статора	2
20		Зажим шнура сетевого	1
22	VD23-0022	Шнур сетевой	1
23	VD23-0023	Автомат защитный 10А	1

Вибратор глубинный	Модель **VD2330Z**
Technical department	Assembly drawing
Engineer, chief designer	John Emerson Jr.
DYNAMIC DRIVE EQUIPMENT, USA	Page 1