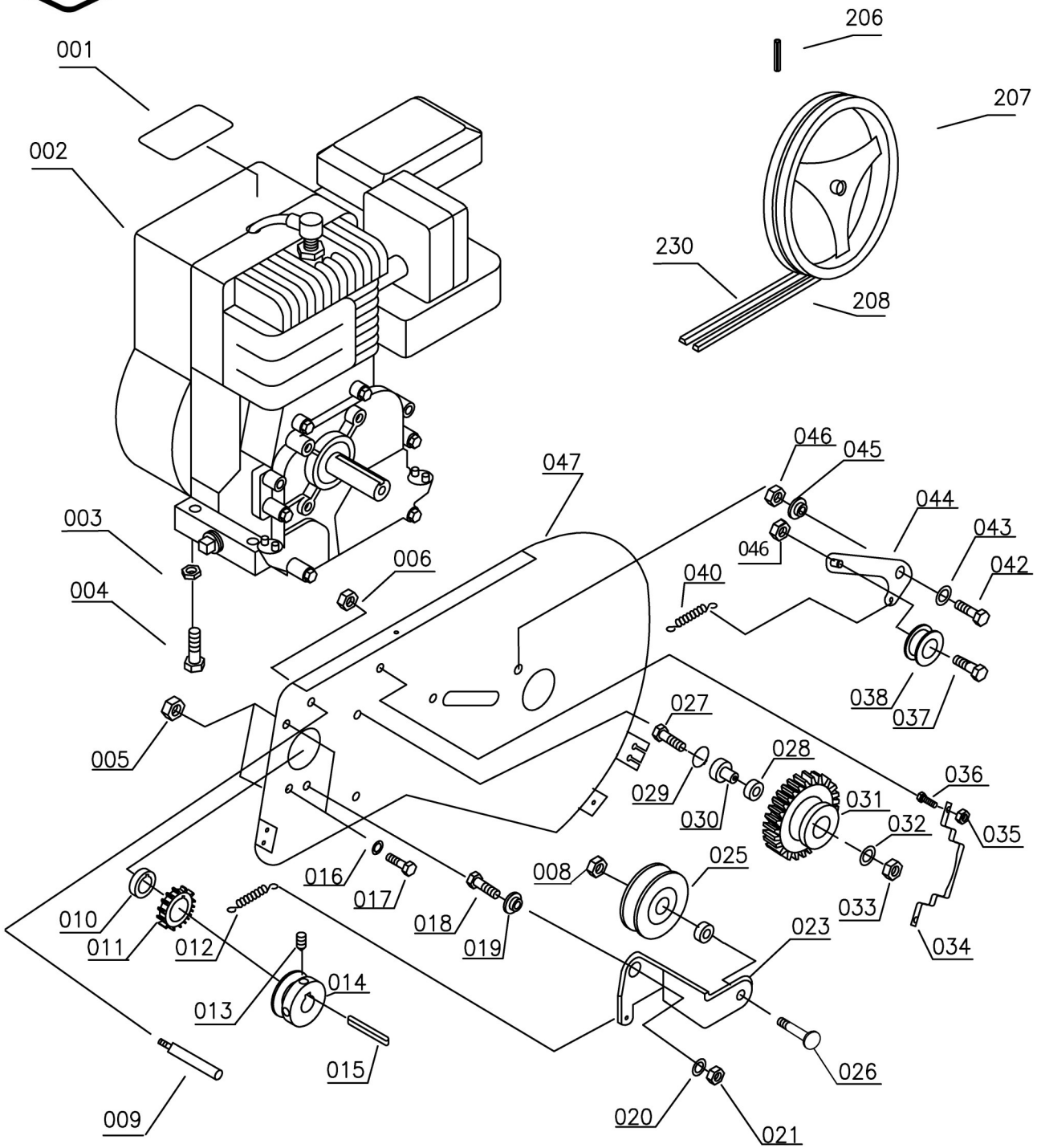

№	Артикул	Наименование	Кол
2	799-499-002	Двигатель	1
3		Гайка М8	4
4		Винт М8×45	4
5		Кольцо стопорное	2
6		Гайка М8	1
8		Гайка М10	1
9		Вал	1
10	799-499-010	Шайба	1
11	799-499-011	Шестерня	1
12		Пружина	1
13	799-499-013	Винт М6×10	1
14	799-499-014	Шкив	1
15	799-499-015	Шпонка 47×50	1
16		Шайба	2
17		Винт М8×25	1
18		Винт М8×20	2
19		Втулка	1
20		Шайба	1
21		Гайка	1
23	799-499-023	Кронштейн	1
24		Втулка	1
25	799-499-025	Шкив ведомый	1
26		Кольцо стопорное	1
27		Винт М8×40	1
28	799-499-028	Подшипник 6003-2RS	1
29	799-499-029	Кольцо стопорное	1
30	799-499-030	Втулка	1
31	799-499-031	Шкив	1
32	799-499-032	Шайба	1
33		Гайка М8	1
34	799-499-034	Тяга	1

Культиватор бензиновый	Модель **ГРИФОН**
Technical department	Assembly drawing
Engineer, chief designer	John Emerson Jr.
DYNAMIC DRIVE EQUIPMENT, USA	Page 1

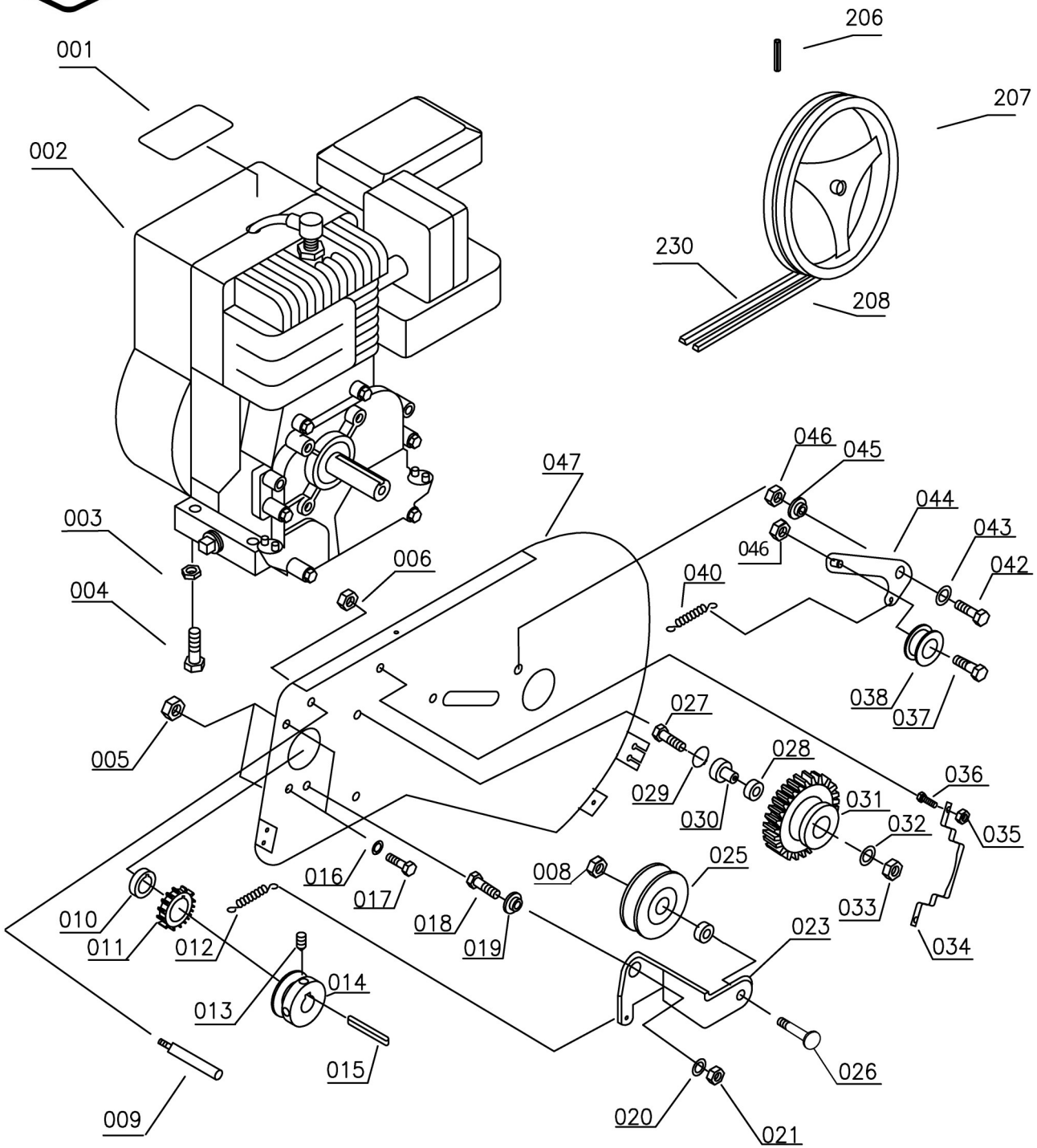

№	Артикул	Наименование	Кол
35		Гайка М8	2
36		Винт М8×16	1
37		Винт М8×35	1
38	799-499-038	Шкив	1
40	799-499-040	Пружина	1
42		Винт М8×25	1
43		Шайба	2
44	799-499-044	Кронштейн	1
45		Втулка	1
46		Гайка М8	1
47		Панель	1
206	799-499-206	Штифт Ø6×27	1
207	799-499-207	Шкив	1
208	799-499-208	Ремень А42	1
230	799-499-230	Ремень М37	1

Культиватор бензиновый	Модель **ГРИФОН**
Technical department	Assembly drawing
Engineer, chief designer	John Emerson Jr.
DYNAMIC DRIVE EQUIPMENT, USA	Page 2

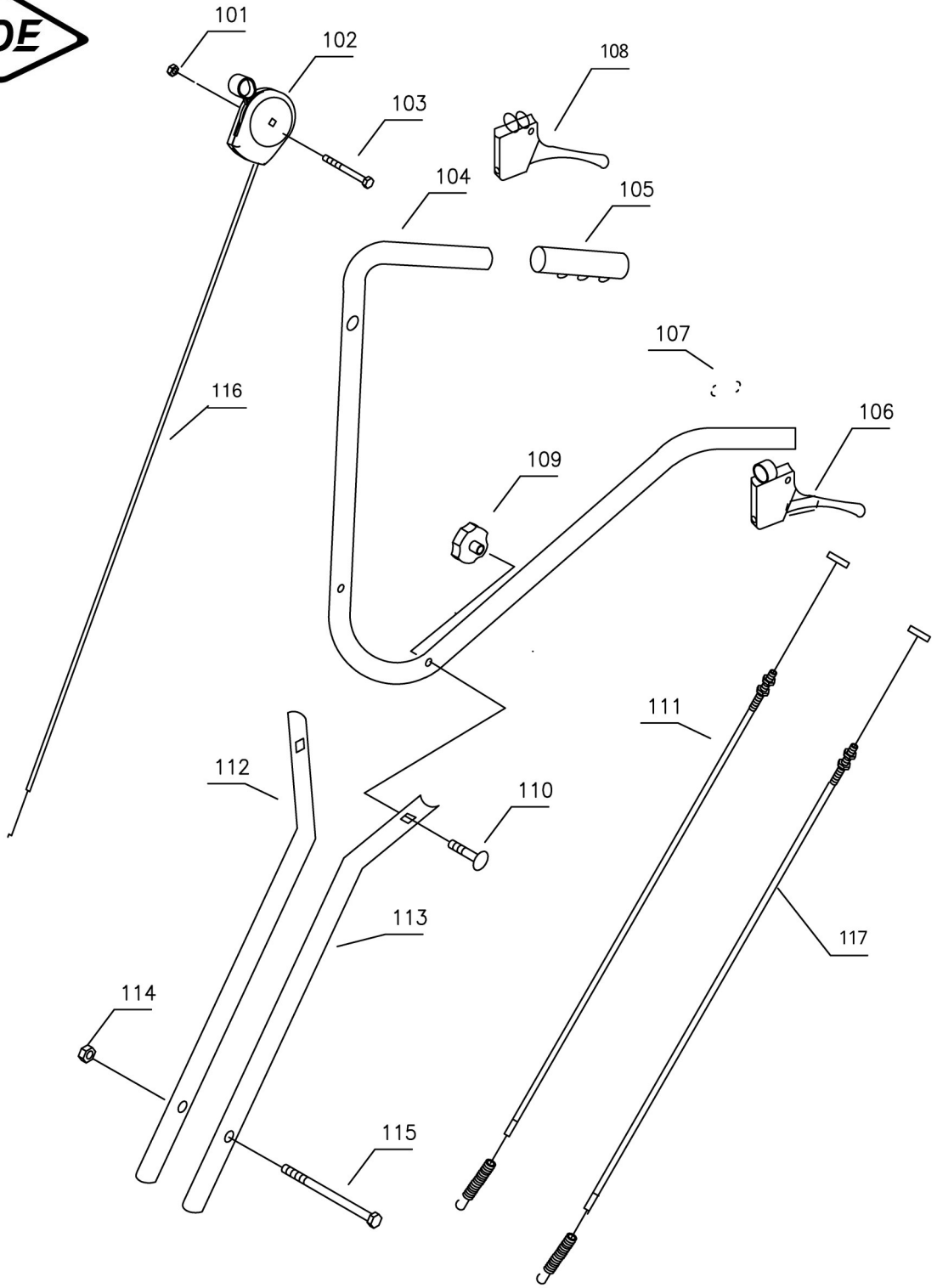

№	Артикул	Наименование	Кол
101		Гайка М6	1
102	799-499-102	Рычаг газа	1
103		Винт М6×60	1
104		Руль , верхняя часть	1
105	799-499-105	Рукоятка	2
106	799-499-106	Рычаг сцепления	1
108		Рычаг сцепления	1
109	799-499-109	Гайка-барашек	2
110		Винт М8×50	2
111	799-499-111	Трос сцепления	1
112	799-499-112	Руль нижняя часть R	1
113		Руль нижняя часть L	1
114		Гайка М8	2
115		Винт М8×120	2
116	799-499-116	Трос газа	1
117	799-499-117	Трос сцепления	1

Культиватор бензиновый	Модель **ГРИФОН**
Technical department	Assembly drawing
Engineer, chief designer	John Emerson Jr.
DYNAMIC DRIVE EQUIPMENT, USA	Page 3

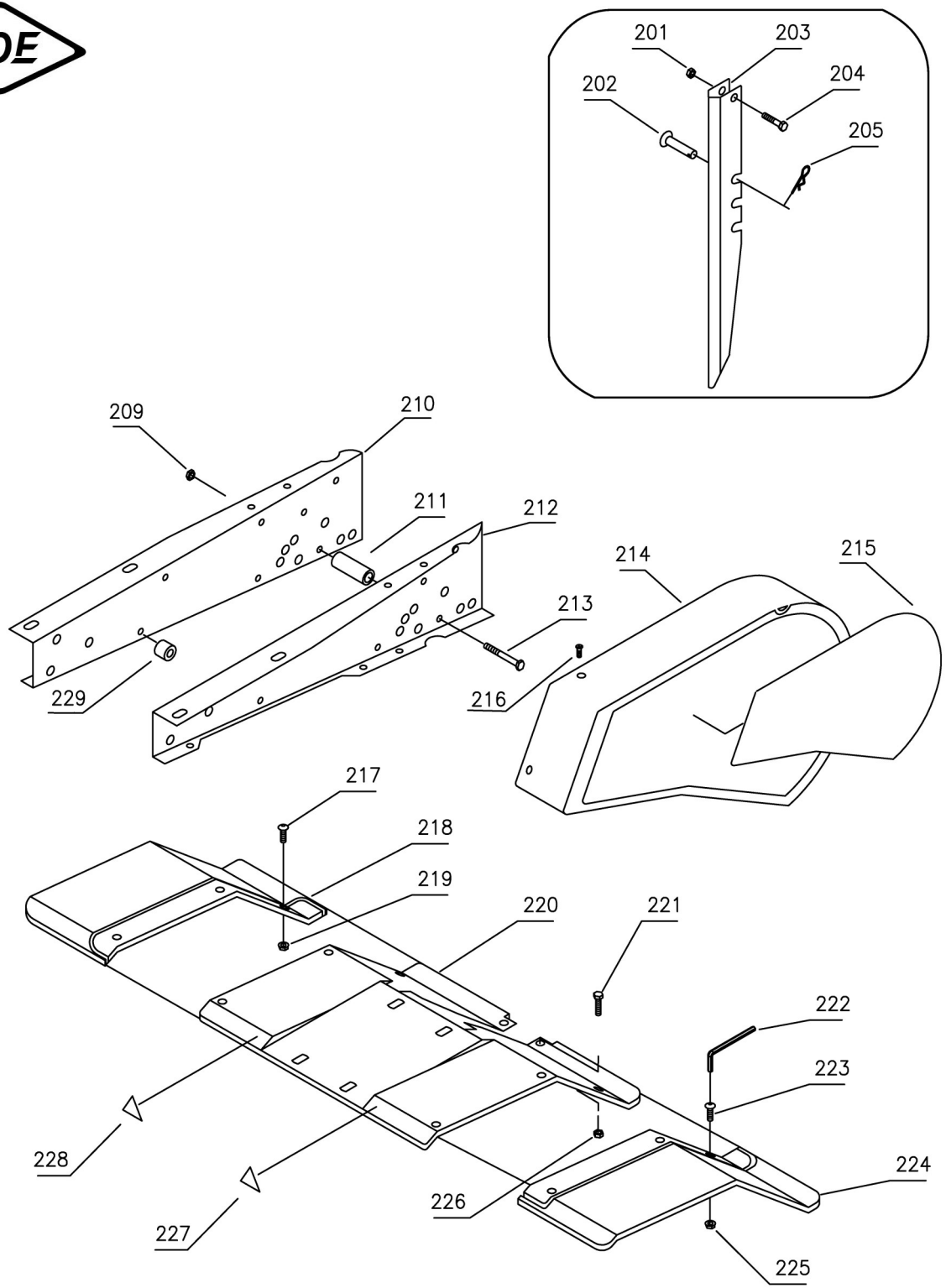

№	Артикул	Наименование	Кол
201		Гайка М6	1
202	799-499-202	Штифт Ø10×40	1
203	799-499-203	Сошник	1
204		Винт М6×30	1
205		Шплинт	1
209		Гайка М8	7
210		Рама R	1
211		Втулка	3
212		Рама L	1
213		Винт М8×45	7
214		Кожух ремня	1
216		Винт М6×12	4
217		Винт М6×14	3
218	799-499-218	Крыло R	1
219		Гайка М6	3
220		Крыло	1
221		Винт М8×16	2
223		Винт М6×14	3
224	799-499-224	Крыло L	1
225		Гайка М6	3
226		Гайка М8	2
229		Втулка	8

Культиватор бензиновый	Модель **ГРИФОН**
Technical department	Assembly drawing
Engineer, chief designer	John Emerson Jr.
DYNAMIC DRIVE EQUIPMENT, USA	Page 4

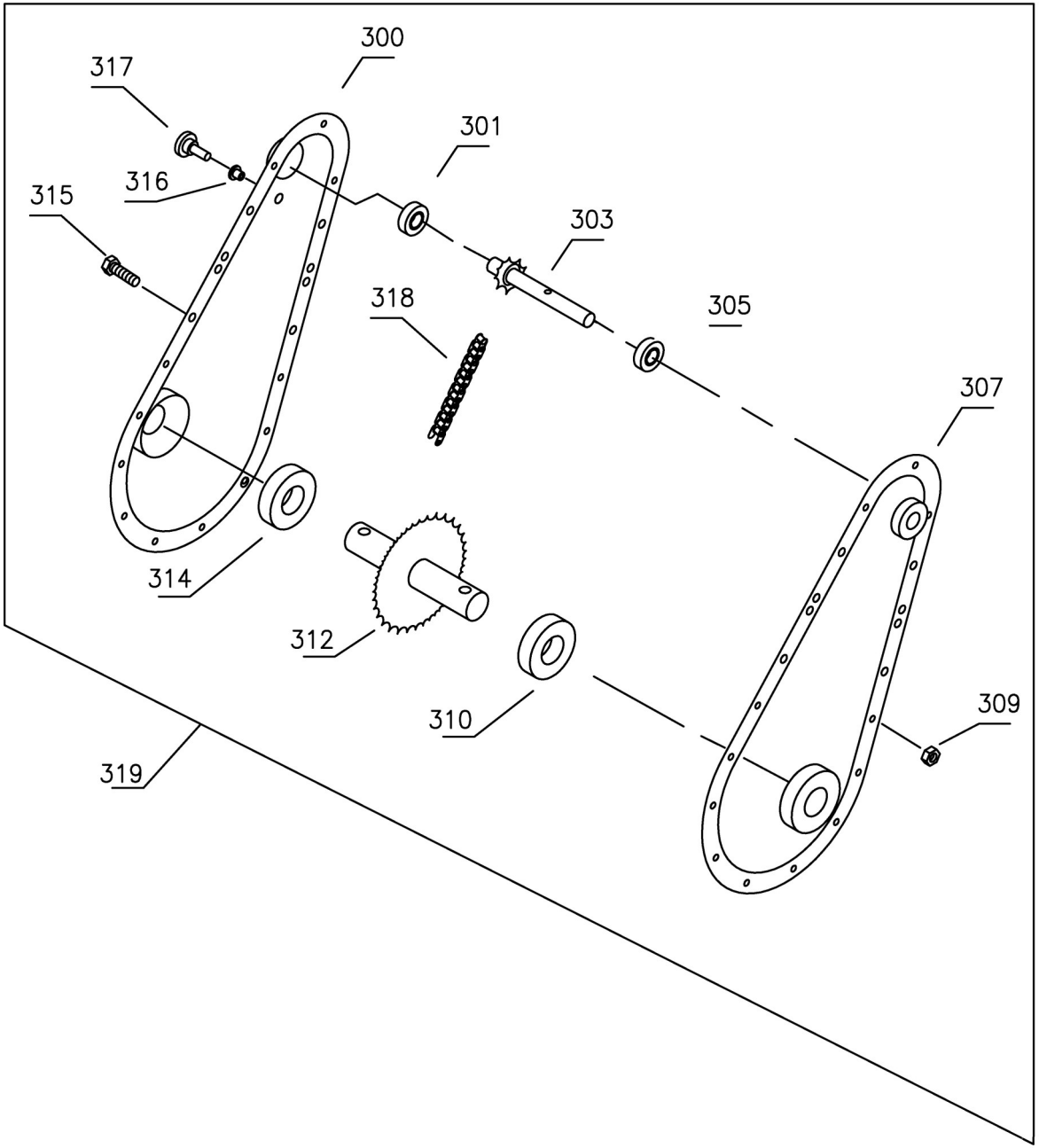

№	Артикул	Наименование	Кол
300		Корпус редуктора R	1
301	799-499-301	Подшипник 6003	1
303	799-499-303	Вал верхний	1
305	799-499-301	Подшипник 6003	1
307		Корпус редуктора L	1
309		Гайка	14
310	90-0462	Подшипник 6206	1
312	799-499-312	Вал нижний	1
314	90-0462	Подшипник 6206	1
315		Винт	14
316	799-499-316	Втулка	1
317	799-499-317	Пробка	1
318	799-499-318	Цепь	1
319	799-499-319	Редуктор в сборе	1

Культиватор бензиновый	Модель **ГРИФОН**
Technical department	Assembly drawing
Engineer, chief designer	John Emerson Jr.
DYNAMIC DRIVE EQUIPMENT, USA	Page 5

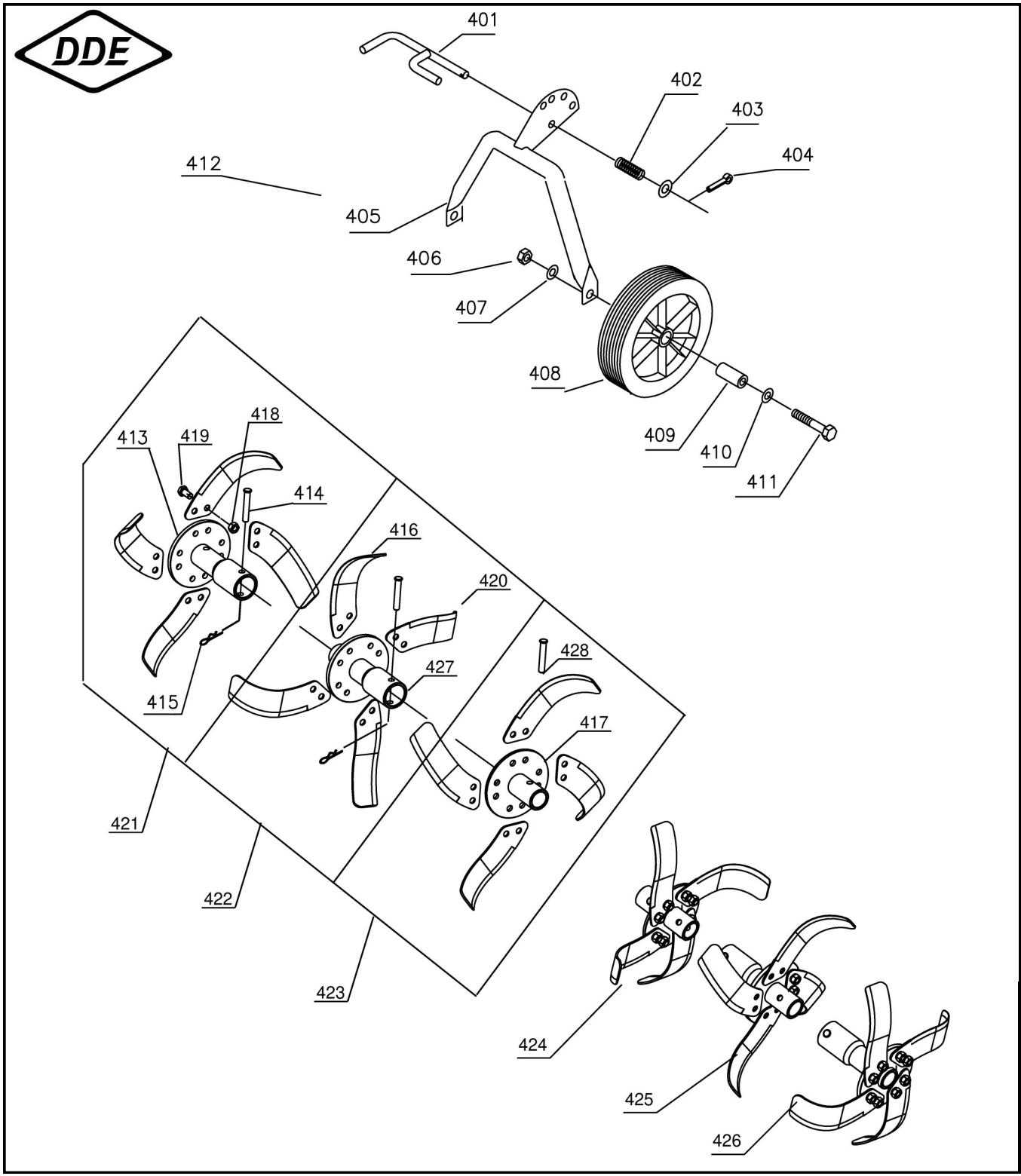

№	Артикул	Наименование	Кол
401	799-499-401	Держатель	1
402	799-499-402	Пружина	1
403		Шайба	1
404		Штифт	1
405	799-499-405	Кронштейн	1
406		Гайка М10	2
407		Шайба	2
408	799-499-408	Колесо Ø20	2
409	799-499-409	Втулка	2
411	799-499-411	Винт М10×60	2
412		Колеса в сборе	1
413		Держатель ножей, наружный	2
414	799-499-414	Штифт Ø10×60	4
415		Шплинт	6
416		Нож левый	12
417		Держатель ножей, внутренний	2
418		Гайка М10	48
419		Винт М10×25	48
420		Нож правый	12
421	799-499-421	Фреза в сборе правая наружная	1
422	799-499-422	Фреза в сборе правая средняя	1
423	799-499-423	Фреза в сборе правая внутренняя	1
424	799-499-424	Фреза в сборе левая внутренняя	1
425	799-499-425	Фреза в сборе левая средняя	1
426	799-499-426	Фреза в сборе левая наружная	1
427		Держатель ножей, средний	1
428	799-499-428	Штифт Ø10×50	2

Культиватор бензиновый	Модель **ГРИФОН**
Technical department	Assembly drawing
Engineer, chief designer	John Emerson Jr.
DYNAMIC DRIVE EQUIPMENT, USA	Page 6

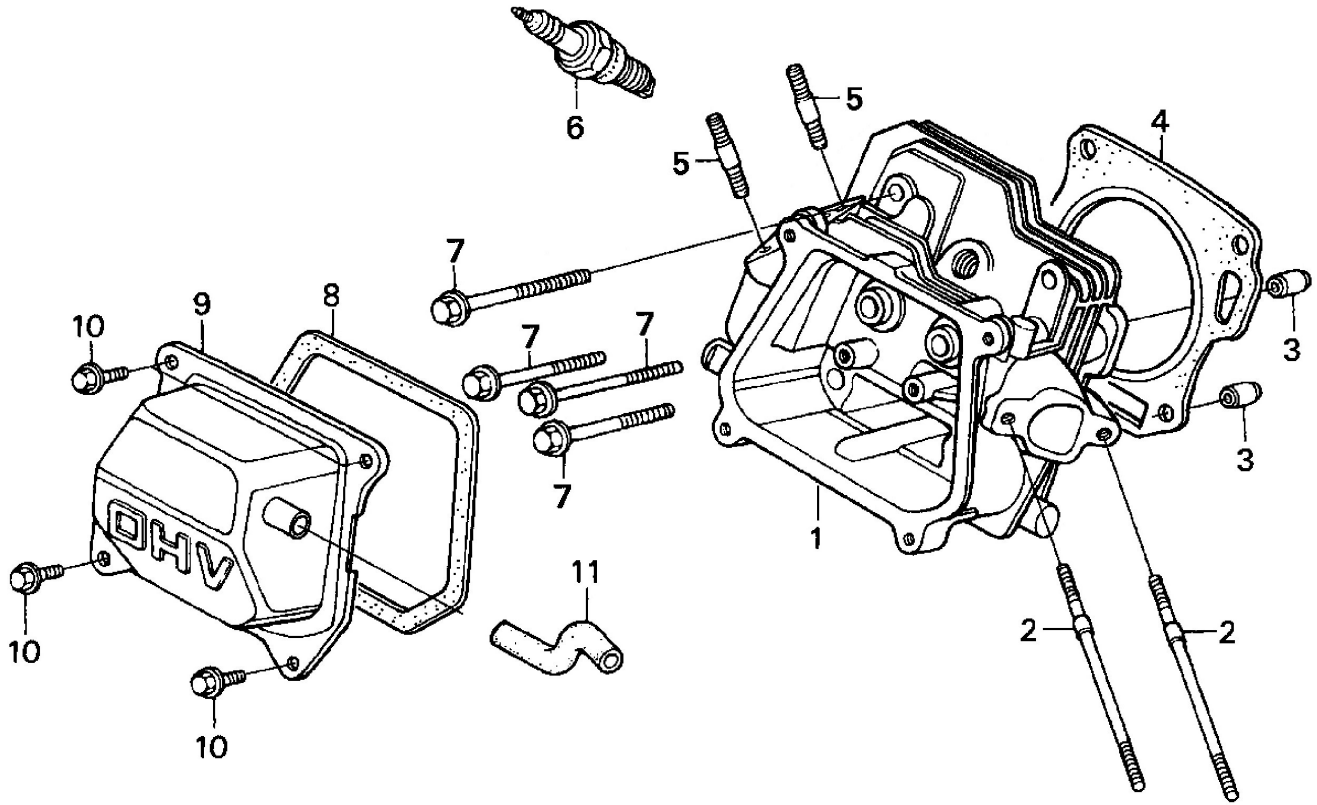

№	Артикул	Наименование	Кол
1	90-0121	Головка цилиндра в сборе	1
2	01-168-002	Шпилька карбюратора	2
3	01-168-003	Втулка Ø10×14	2
4	*	Прокладка головки	1
5	01-168-005	Шпилька глушителя	2
6	LR5YC	Свеча зажигания LR5YC	1
7	01-168-007	Болт головки цилиндра	4
8	*	Прокладка крышки	1
9	01-168-009	Крышка клапанов	1
10	01-168-010	Болт клапанной крышки	4
11	90-1082	Трубка отвода газов	1
*	90-0230	Набор прокладок	

Культиватор бензиновый	Модель **ГРИФОН**
Technical department	Assembly drawing
Engineer, chief designer	John Emerson Jr.
DYNAMIC DRIVE EQUIPMENT, USA	Page 7

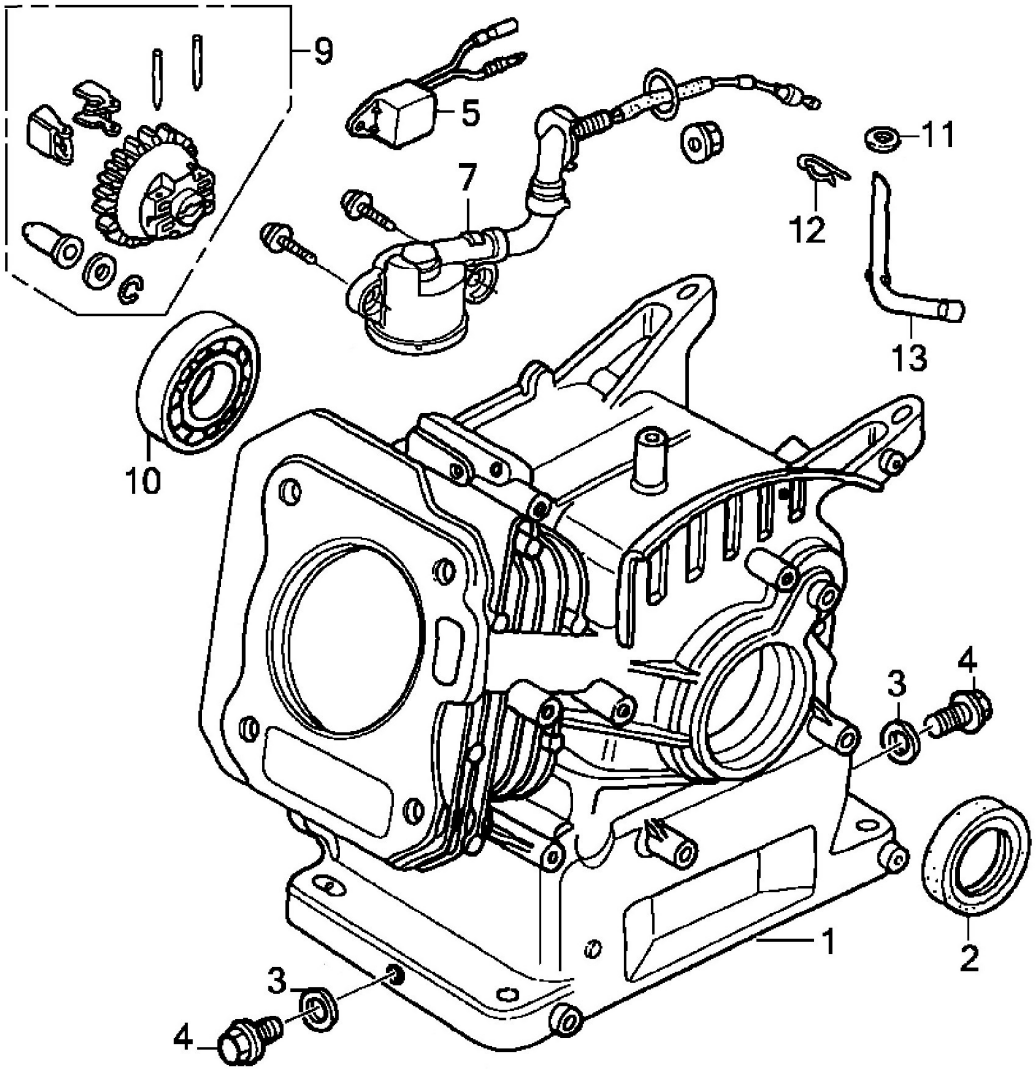

№	Артикул	Наименование	Кол
1	90-0687	Цилиндр	1
2	90-0630	Сальник	2
3	02-168-003	Шайба	1
4	02-168-004	Болт сливного отверстия	1
5	90-0626	Реле датчика масла	1
7	02-168-007	Датчик уровня масла	1
9	02-168-009	Шестерня регулятора оборотов	1
10	90-0461	Подшипник 6205	1
11	02-168-011	Шайба	1
12	02-168-012	Зажим	1
13	02-168-013	Рычаг вала регулятора оборотов	1

Культиватор бензиновый	Модель **ГРИФОН**
Technical department	Assembly drawing
Engineer, chief designer	John Emerson Jr.
DYNAMIC DRIVE EQUIPMENT, USA	Page 8

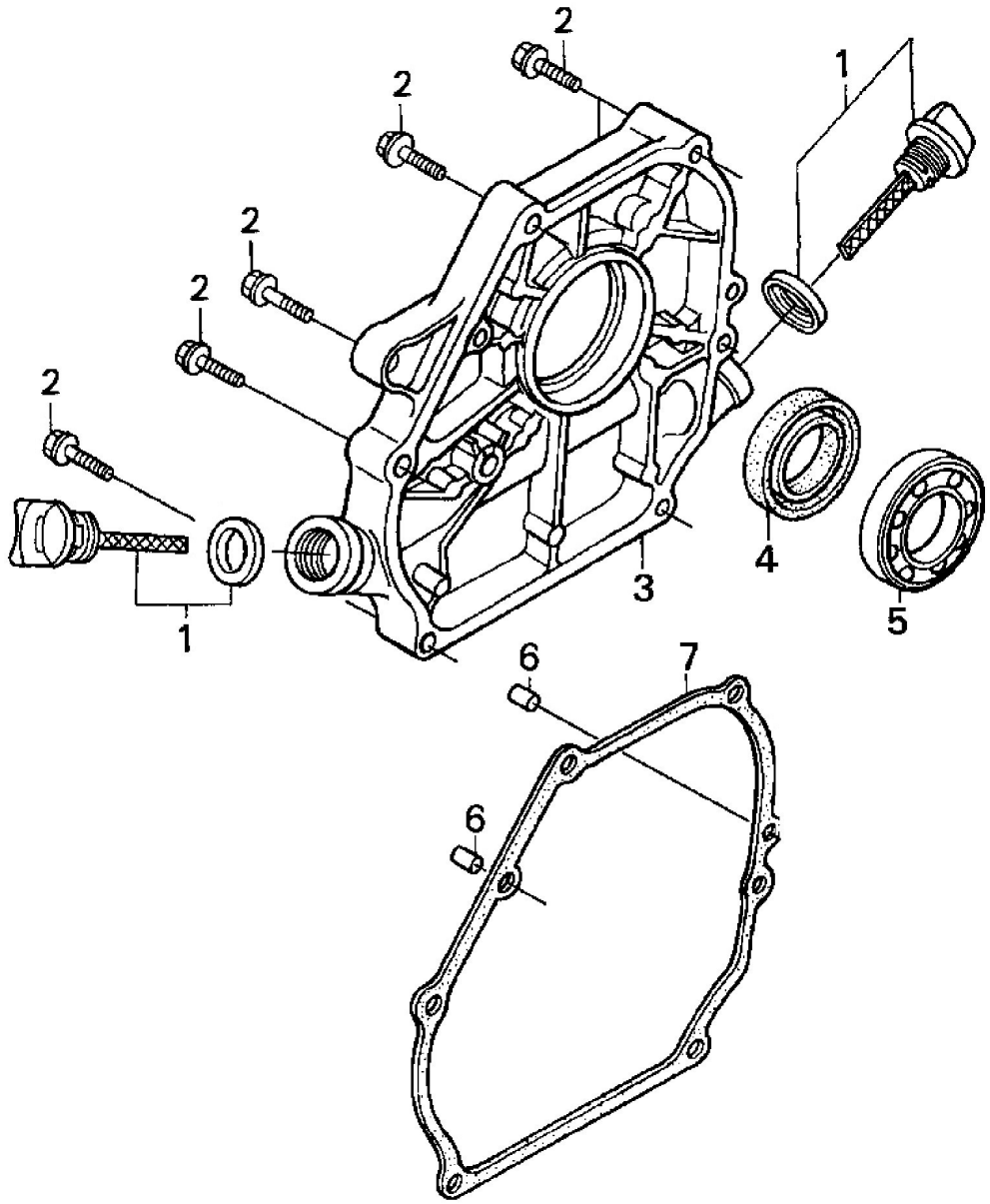

№	Артикул	Наименование	Кол
1	03-168-001	Пробка (щуп)	2
2	03-168-002	Болт М8×32	6
3	03-168-003	Крышка картера	1
4	90-0630	Сальник коленвала	1
5	90-0461	Подшипник коленвала 6205	1
6	03-168-006	Втулка	2
7	*	Прокладка картера	1
*	90-0230	Набор прокладок	

Культиватор бензиновый	Модель **ГРИФОН**
Technical department	Assembly drawing
Engineer, chief designer	John Emerson Jr.
DYNAMIC DRIVE EQUIPMENT, USA	Page 9

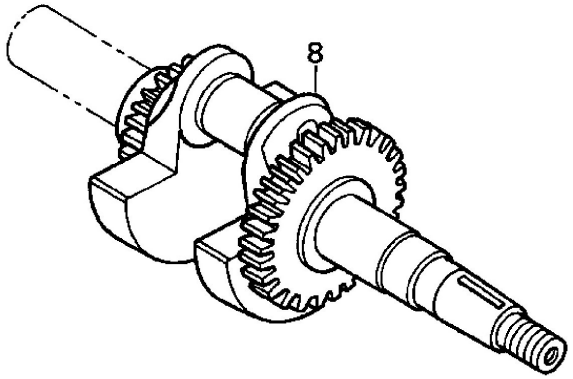

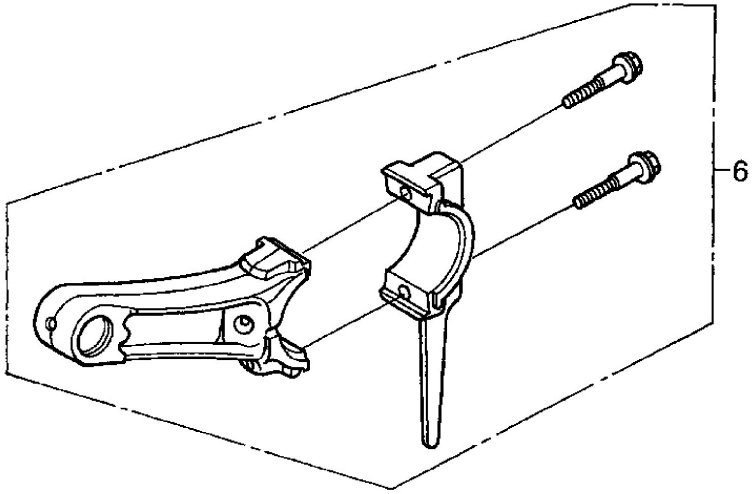

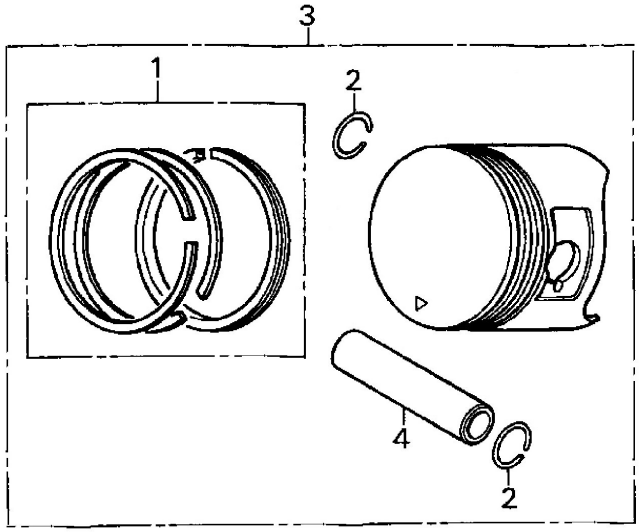

№	Артикул	Наименование	Кол
1	90-0852	Кольцо поршневое Ø70×1,5	1
2	04-168-002	Кольцо стопорное	2
3	90-0156	Поршень Ø70×49мм	1
4	04-168-004	Палец поршня	2
6	90-0180	Шатун	1
7	04-168-007	Шпонка маховика	1
8	04-168-008S2	Коленвал	1

Культиватор бензиновый	Модель **ГРИФОН**
Technical department	Assembly drawing
Engineer, chief designer	John Emerson Jr.
DYNAMIC DRIVE EQUIPMENT, USA	Page 10

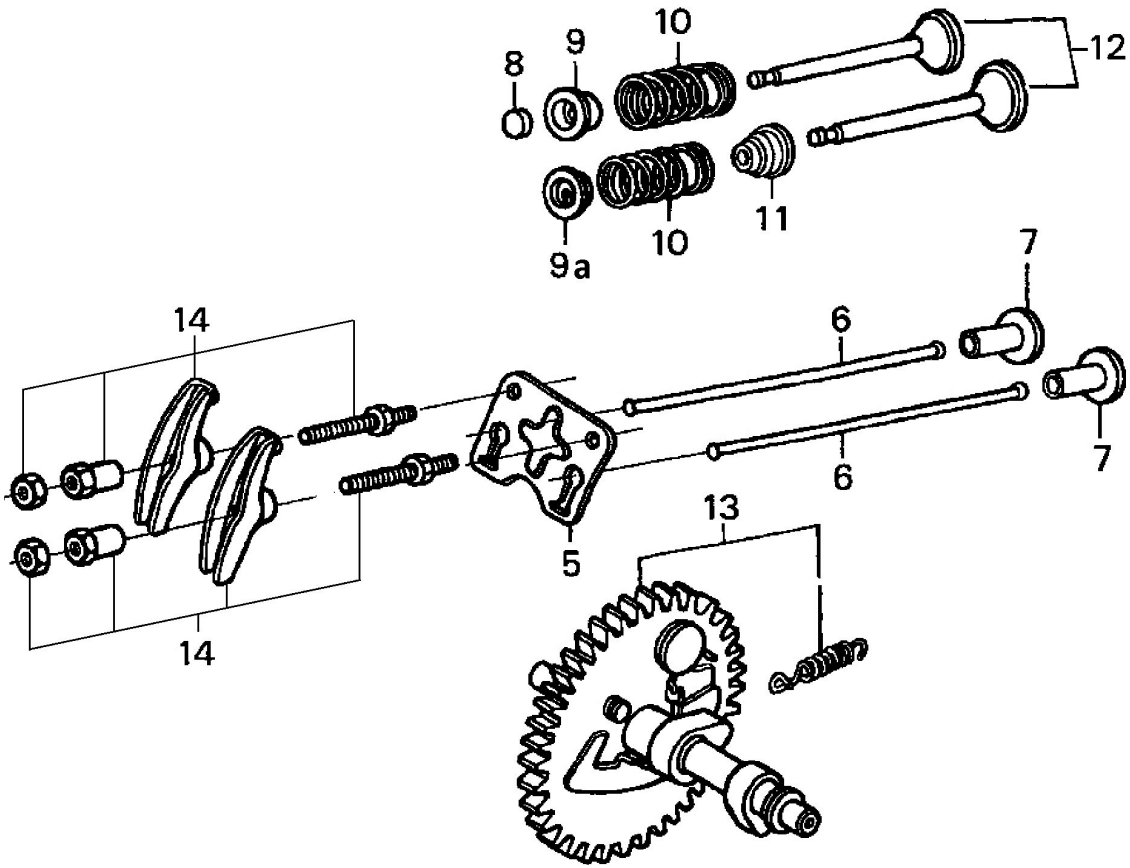

№	Артикул	Наименование	Кол
5	*	Кронштейн коромысел	1
6	*	Штанга толкателя	2
7	*	Тарелка толкателя	2
8	*	Ротатор	1
9	*	Стопор пружины выпускного клапана	1
9а	*	Стопор пружины впускного клапана	1
10	*	Пружина капана	2
11	90-0246	Колпачок маслосъемный	1
12	90-0673	Клапаны набор	1
13	05-168-013	Распредвал	1
14	05-168-014	Коромысло набор	2
*	90-0859	Ремкомплект головки цилиндра	

Культиватор бензиновый	Модель **ГРИФОН**
Technical department	Assembly drawing
Engineer, chief designer	John Emerson Jr.
DYNAMIC DRIVE EQUIPMENT, USA	Page 11

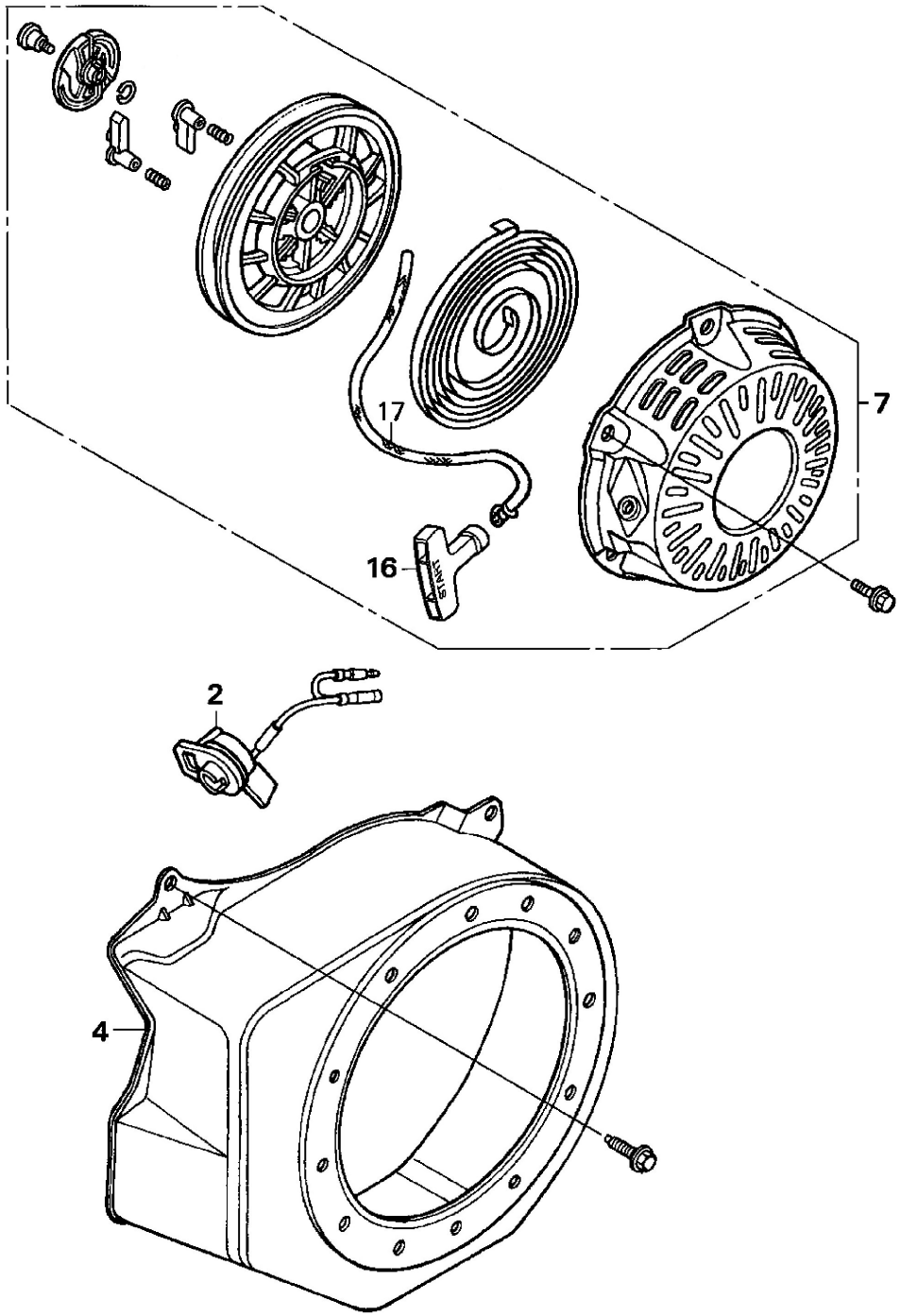

№	Артикул	Наименование	Кол
2	90-0115	Выключатель зажигания	1
4	90-0850	Кожух маховика	1
7	90-0494	Стартер в сборе	1
16	90-0252	Ручка стартера	1
17	909-020	Шнур стартера 4,5 мм	1

Культиватор бензиновый	Модель **ГРИФОН**
Technical department	Assembly drawing
Engineer, chief designer	John Emerson Jr.
DYNAMIC DRIVE EQUIPMENT, USA	Page 12

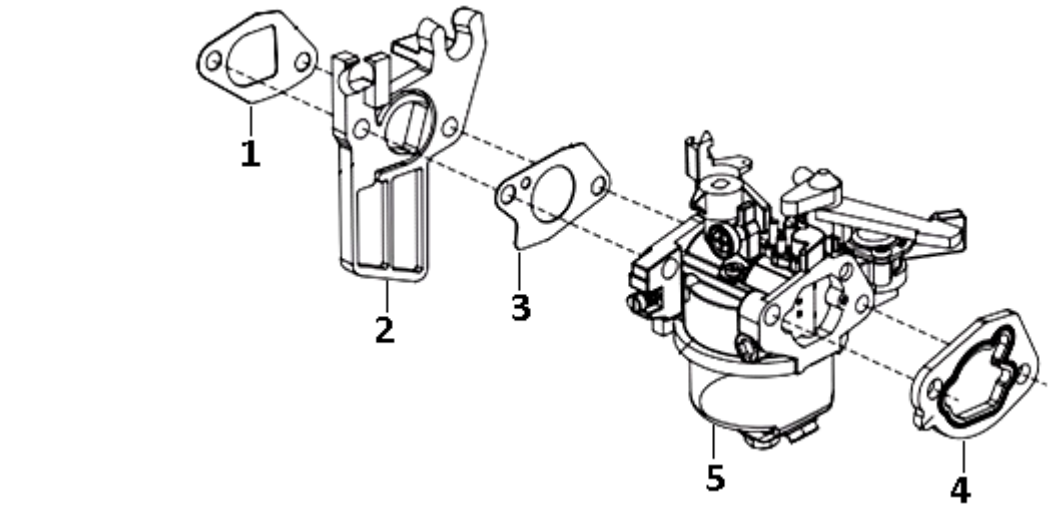

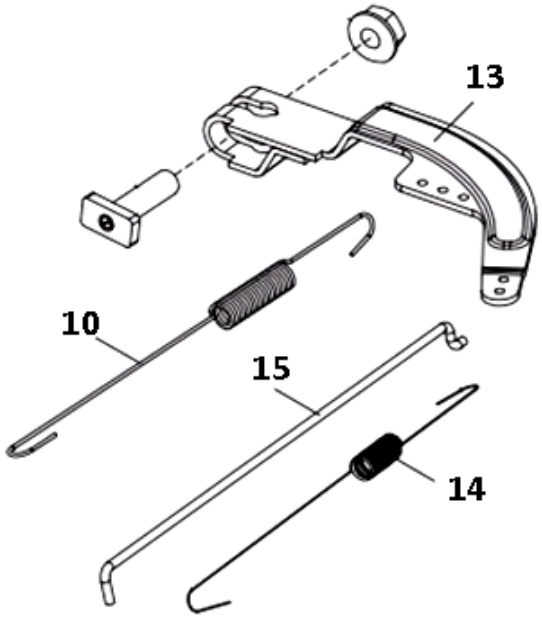

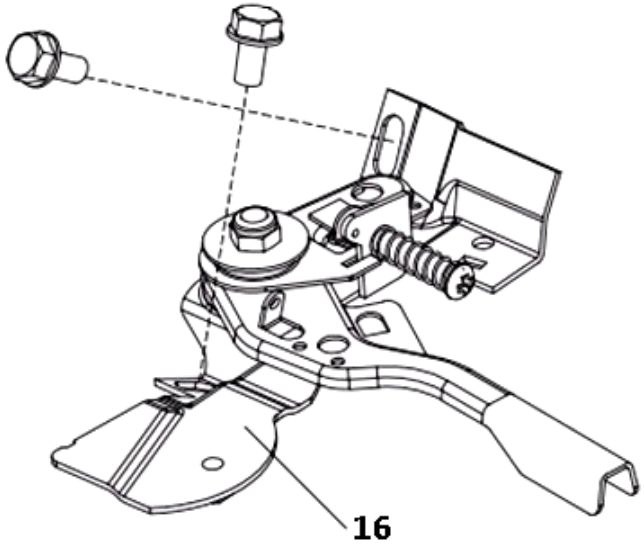

№	Артикул	Наименование	Кол
1	*	Прокладка теплоизолятора	1
2	08-168-002	Теплоизолятор	1
3	*	Прокладка карбюратора	1
4	*	Прокладка корпуса воздушного фильтра	1
5	90-0128	Карбюратор	1
10	**	Пружина рычага	1
13	**	Рычаг регулятора	1
14	**	Пружина тяги	1
15	10-168-015	Тяга регулятора	1
16	90-1084	Рычаг газа	1
*	90-0230	Набор прокладок	
**	90-0624	Набор пружин	

Культиватор бензиновый	Модель **ГРИФОН**
Technical department	Assembly drawing
Engineer, chief designer	John Emerson Jr.
DYNAMIC DRIVE EQUIPMENT, USA	Page 13

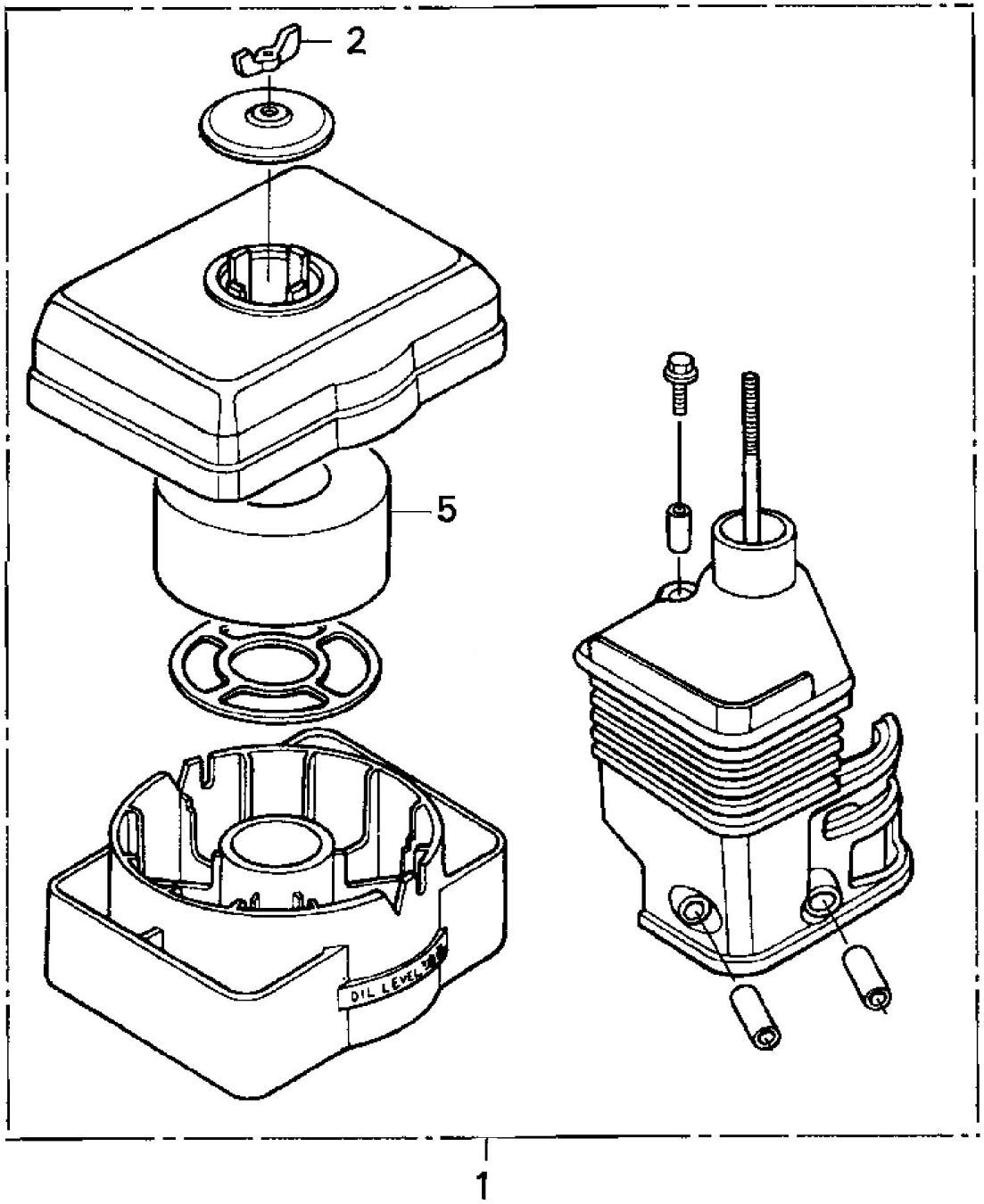

№	Артикул	Наименование	Кол
1	90-0623	Корпус воздушного фильтра	1
5	90-0172	Фильтр воздушный	1

Культиватор бензиновый	Модель **ГРИФОН**
Technical department	Assembly drawing
Engineer, chief designer	John Emerson Jr.
DYNAMIC DRIVE EQUIPMENT, USA	Page 14

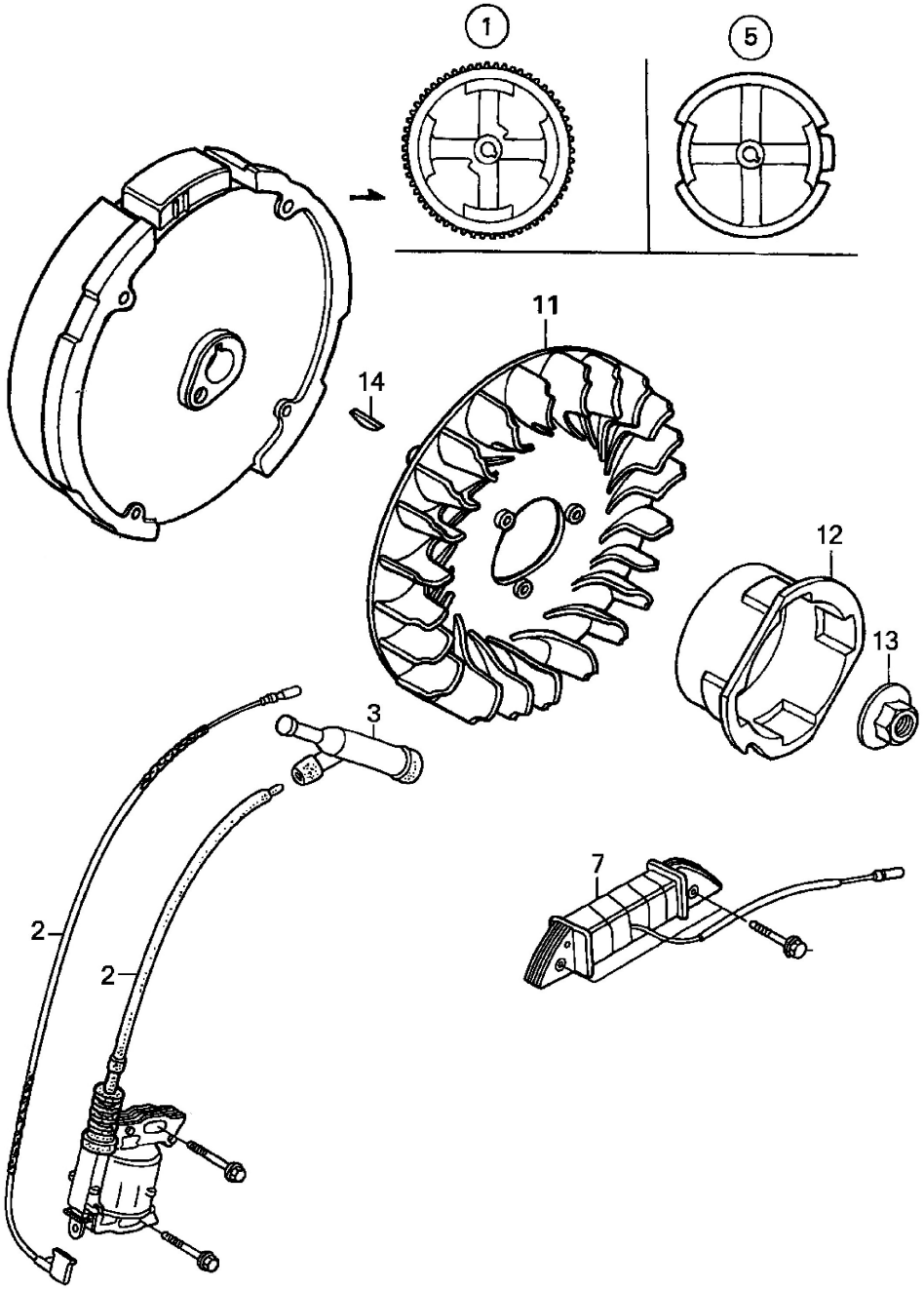

№	Артикул	Наименование	Кол
2	90-0265	Магнето	1
3	90-0117	Колпачок свечной	1
5	15-168-005	Маховик	1
11	15-168-011	Крыльчатка маховика	1
12	15-168-012	Храповик стартера	1
13	15-168-013	Гайка маховика	1
14	04-168-007	Шпонка маховика	1

Культиватор бензиновый	Модель **ГРИФОН**
Technical department	Assembly drawing
Engineer, chief designer	John Emerson Jr.
DYNAMIC DRIVE EQUIPMENT, USA	Page 15

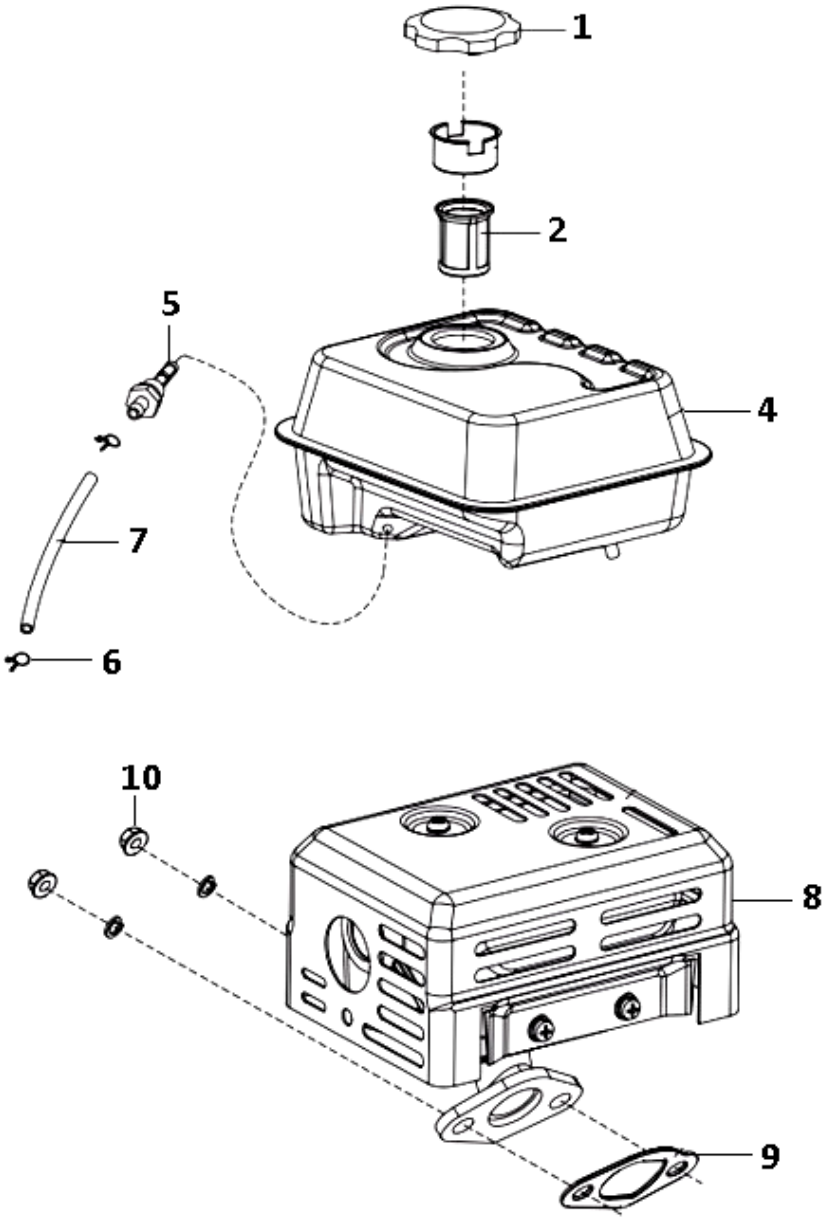

№	Артикул	Наименование	Кол
1	15-188-001M	Пробка бензобака	1
2	14-168-002	Фильтр топливный	1
4	90-0614	Бак топливный	1
5	15-188-005	Штуцер	1
6	15-188-006	Зажим	2
7	90-0737	Шланг топливный (6, 7)	1
8	90-0619	Глушитель	1
9	*	Прокладка глушителя	1
10	13-168-002	Гайка	1
*	90-0230	Набор прокладок	

Культиватор бензиновый	Модель **ГРИФОН**
Technical department	Assembly drawing
Engineer, chief designer	John Emerson Jr.
DYNAMIC DRIVE EQUIPMENT, USA	Page 16